SUPRA 2.0 Abdu

Stand: Mai 2024 // Gültig bis auf Widerruf

Hilfsmittelnummer: 18.50.03.6016

☐ **Bestellung**

☐ **Angebot**

Auftragsnummer / Kommission: _____

Datum: _____

Rechnungsanschrift

Kundennummer: _____

Firma: _____

Straße: _____

PLZ, Ort: _____

Lieferanschrift ☐ Siehe Rechnungsanschrift

Firma: _____

Straße: _____

PLZ, Ort: _____

Grundausstattung

- Starrrahmen Aluminiumkonstruktion mit 6 cm Abduktion
- Sitz- und Rückenblech & Bespannung
- Fußstütze Standard
- Kleiderschutz und HOGGI light Bremsen
- Antriebsräder HOGGI light inkl. Greifreifen

Alle Preise in EURO zuzüglich 7% Mehrwertsteuer. Bei Ersatzteil- und separater Zubehörbestellung zuzüglich 19% Mehrwertsteuer.

Rahmenfarben

Schwarz	Silber	Perlrubinrot	Perlnachtblau	Perlenzianblau	Gelbgrün
Eisenglimmer	Verkehrsgelb	Feuerrot	Himmelblau	Perlviolett	Nachtblau
Graualuminium	Signalweiß	Reinorange	Signalblau	Perlbeige	Blutorange
Erikaviolett	Schwarz, matt	Signalviolett	Weiß, matt	Lichtgrün	Ozeanblau
Türkisblau	Eisenglimmer light	Lachsorange	Pastellblau	Hellrosa	Olivgrün
Himbeerrot	Weißgrün				

Sonderlackierung

Kupfergold

☐ Wunsch-RAL-Farbe:

Sonderlackierung (optional)

Radgabeln in Wunschfarbe:

Lagerplatten Rückenbasis
in Wunschfarbe:

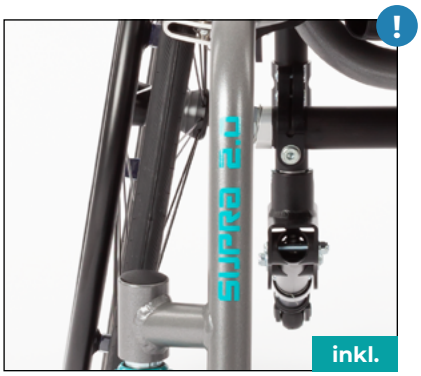

SUPRA 2.0 Abdu Folienplot
(Abbildung zeigt Wunschfarbe)

☐ **schwarz** ☐ **silber**

oder in Wunschfarbe:

Hinweis:
Bitte HOGGI Rahmenfarbe angeben.

Sitzbreite und Sitztiefe

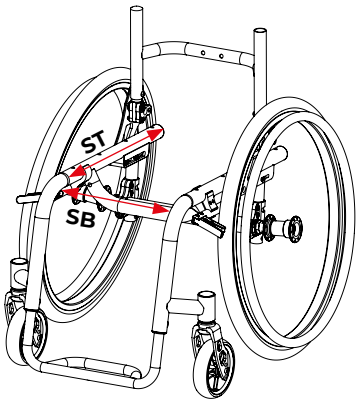

☐ **SUPRA 2.0 Gr. 1:**
SB 24-34 cm
(in 2cm Schritten)
ST 23-39 cm
60 kg Zuladung

☐ **SUPRA 2.0 Gr. 2:**
SB 28-38 cm
(in 2cm Schritten)
ST 24-44 cm
75 kg Zuladung

☐ **SUPRA 2.0 Gr. 3:**
SB 28-38 cm
(in 2cm Schritten)
ST 29-49 cm
100 kg Zuladung

☐ Sitzbreite: 24 cm
Sitztiefe eintragen: (23 - 39 cm)

☐ Sitzbreite: 26 cm
Sitztiefe eintragen: (23 - 39 cm)

☐ Sitzbreite: 28 cm
Sitztiefe eintragen: (23 - 49 cm)

☐ Sitzbreite: 30 cm
Sitztiefe eintragen: (23 - 49 cm)

☐ Sitzbreite: 32 cm
Sitztiefe eintragen: (23 - 49 cm)

☐ Sitzbreite: 34 cm
Sitztiefe eintragen: (23 - 49 cm)

☐ Sitzbreite: 36 cm
Sitztiefe eintragen: (24 - 49 cm)

☐ Sitzbreite: 38 cm
Sitztiefe eintragen: (24 - 49 cm)

Rückenhöhe, Rückenwinkel und Unterschenkellänge

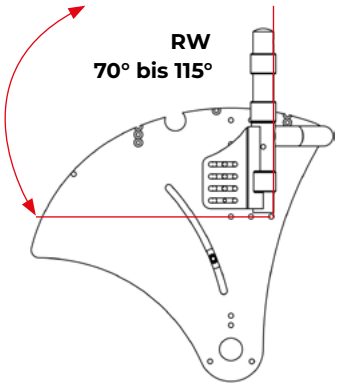

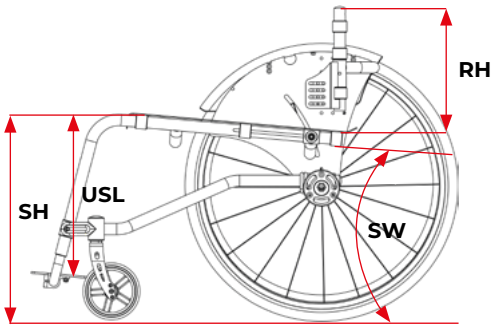

Unterschenkellänge eintragen: ____ (16 - 46 cm)

Sitzhöhe eintragen: ____ (36 - 51 cm)

Sitzwinkel auswählen: ☐ 0° ☐ 4° ☐ 7° ☐ 10°

Rückenwinkel eintragen: ☐ 70° ☐ 75° ☐ 80° ☐ 85° ☐ 90° ☐ 95° ☐ 100° ☐ 105° ☐ 110° ☐ 115°

Rückenhöhe	☐ 20 cm	☐ 25 cm	☐ 30 cm	☐ 35 cm	☐ 40 cm
Rückenrahmen	x	x	x	x	
Rückenbespannung	x	x	x	x	x
Rückenblech		x	x	x	x

Aktivgrad

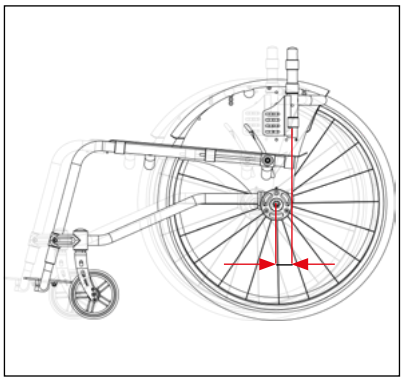

0 — 5 — 10

passiv — aktiv

Aktivgrad eintragen: ____ (0 bis 10 cm)

Radsturz

☐ 3°

☒ 6°

☐ 9°

Rückenvariante

☑

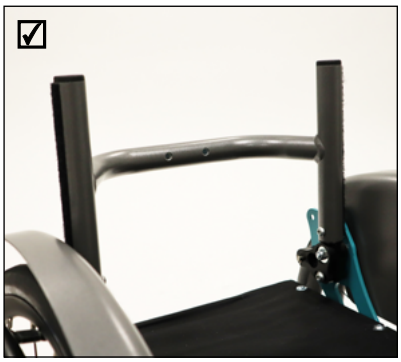

Rückenrahmen

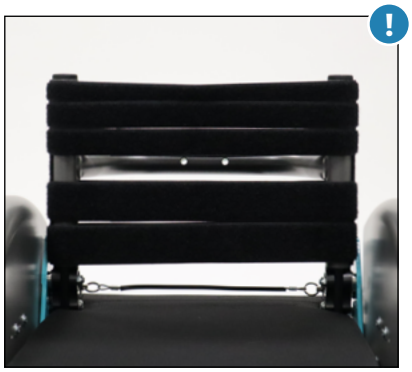

Anpassbare Rückenbespannung

☐

Nylon-Rückenverkleidung

☐ **RH 20-25 cm**

☐ **RH 25-35 cm**

☐ **RH 30-40 cm**

☐ **RH 35-40 cm**

☐ **Kantenschutz für Rücken-rohre mit Rückebespannung**

Hinweis:
Höhenverstellung ist nur möglich in Kombination mit den Telesko-prohren oder den Einzelschiebegriffen in den Rückenrohren.

☐

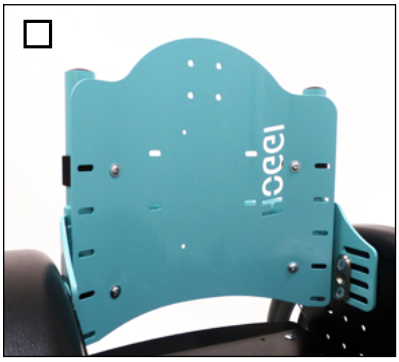

Rückenblech

☐ **ohne Rückenblech oder Rückenbespannung**

Rückenposition

◉

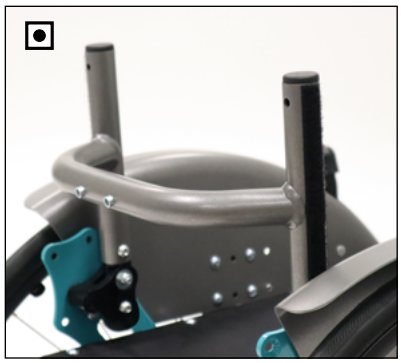

Rücken fest

☐

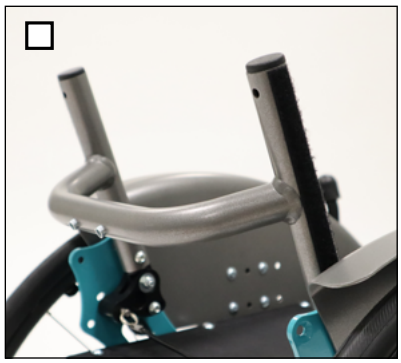

Rücken abklappbar mit zusätzlicher Entlastungsposition (15°)

Sitzbespannung, Sitzblech

Sitzbespannung

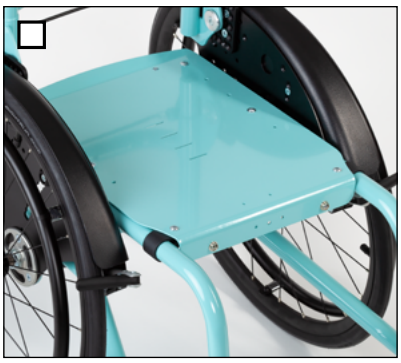

Sitzblech

☐ **ohne Sitzblech oder Sitzbespannung**

Rückenverlängerung (crashgetestet)

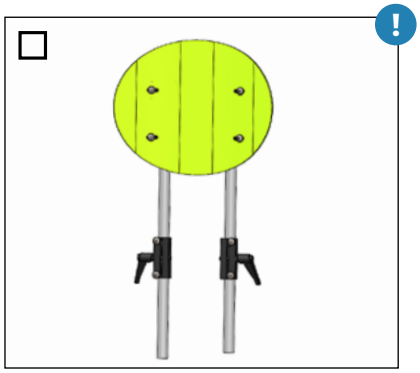

Rückenverlängerung

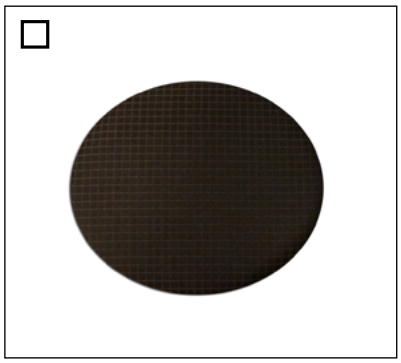

Polster für Rückenverlängerung, schwarz

Hinweis:
Bei der Auswahl der Transportsicherung ist die Rückenverlängerung oder die Kopfstütze zwingend erforderlich.
Nur in Kombination mit dem Rücken-blech möglich.

Kopfstützen (crashgetestet)

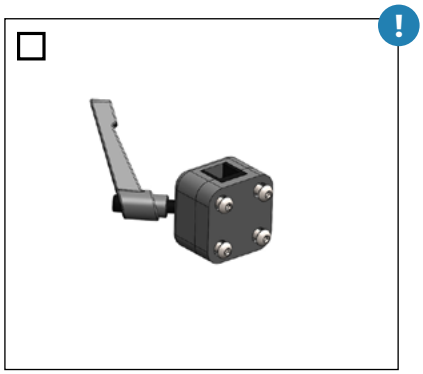

Kopfstützenhalter für „Kopfstütze mit Hinterhauptpolster“ oder für Fremdfabrikate

Hinweis:
Ab einer Rückenhöhe von 30 cm.

Kopfstütze mit Hinterhauptpolster

Hinweis:
Bei der Auswahl der Transportsicherung ist die Rückenverlängerung oder die Kopfstütze zwingend erforderlich.

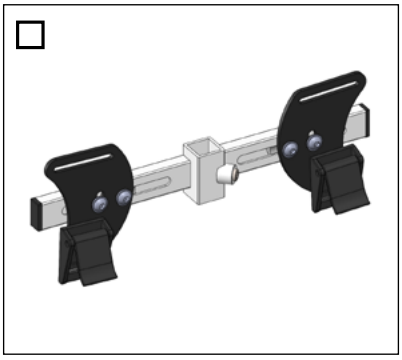

Gurtführung als T-Träger oberhalb der Schultern

Rückenkissen

Rückenkissen für Rückenblech, 2,5 cm, schwarz

Konturiertes Rückenkissen, schwarz „HOGGI align“

Sitzkissen

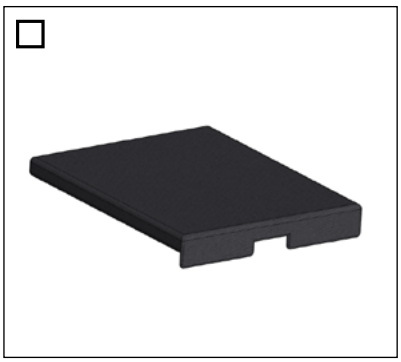

Sitzkissen 3 cm, schwarz

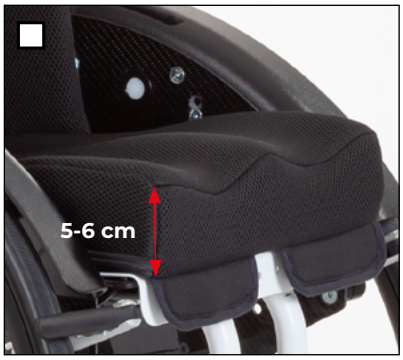

Konturiertes Sitzkissen Abduktion, schwarz

SB 24 - 32 cm

SB 34 - 44 cm

Polsterfarben

Schwarz

Abstandsgewirke

Beere Soft

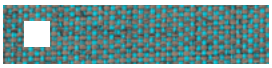

Türkis Soft

Grau Soft

Hinweis:
Polsterfarbe Schwarz ist die Standardfarbe und in der Grundausstattung mit inbegriffen.

Bremsen

HOGGI light Sportbremse

Standard-Kniehebelbremsen

Integrierte Bremse

Hinweis:
Die Auswahl der integrierten Bremse ist nur in Verbindung mit der entsprechenden Radabdeckung möglich.

Kleiderschutz

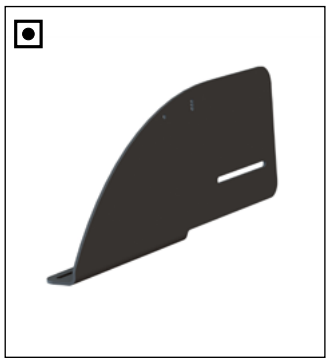

Standard-Kleiderschutz

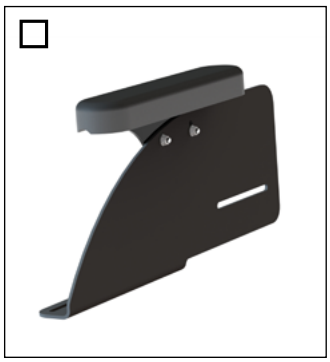

Standard-Kleiderschutz mit Armlehnen

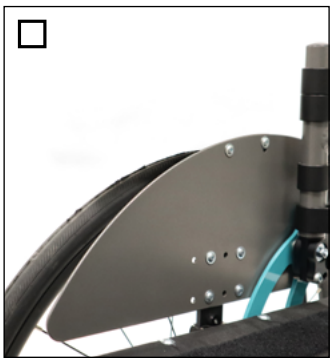

Gerader Kleiderschutz in Rahmenfarbe

Gerader Kleiderschutz in Rahmenfarbe mit Armlehnen

Radabdeckungen aus Aluminium

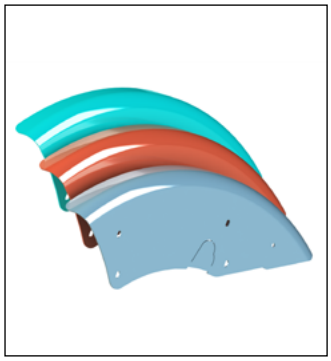

Radabdeckung aus Aluminium in Rahmenfarbe

Radabdeckung aus Aluminium in Rahmenfarbe für integrierte Bremsanlage

Radabdeckung aus Aluminium in Rahmenfarbe mit höhenverst. & abnehmbaren Armlehnen

Radabdeckung aus Aluminium in Rahmenfarbe für integ. Bremsanlage & höhenverst. abnehmbaren Armlehnen

- ☐ **Einbau: fest**
- ☐ **Einbau: abnehmbar**

- ☐ **Einbau: fest**

- ☐ **Einbau: fest**
- ☐ **Einbau: abnehmbar**

- ☐ **Einbau: fest**

Radabdeckung aus Carbon, PU-Armauflage, Verriegelung der integrierten Bremse

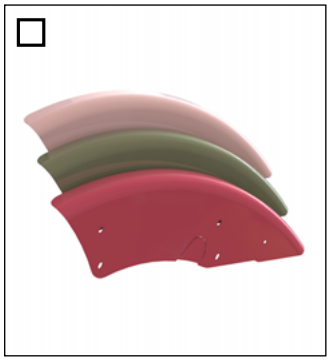

Radabdeckung
nicht in Rahmenfarbe
Farbe aus Rahmenfarbtabelle

Radabdeckung aus Carbon
mit integrierter Bremse

Pu-Armauflage

☐ **23,5 cm lang**

☐ **27 cm lang**

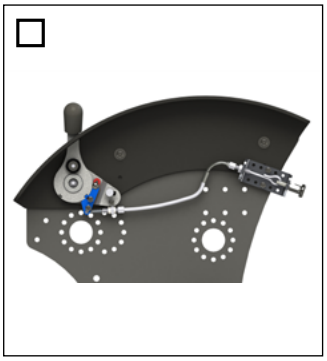

Verriegelung der
Integrierten Bremse

Antriebsräder

Bereifung für HOGGI light Antriebsräder wählen:

☐ **Luftbereifung**

☐ **PU-Bereifung**
(20x1 3/8“, 22x1“ und 24x1“)

Raddurchmesser wählen:

☐ **20“** ☒ **22“** ☐ **24“**

Antriebsrad HOGGI light

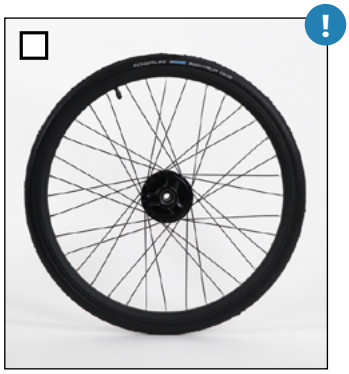

Antriebsrad HOGGI light
mit Trommelbremsen

Hinweis:
Nur in Verbindung mit
Schiebebügel oder
Schiebegriffe.

Luftrad HOGGI Extra light mit
schwarzem Alu-Greifreifen

Greifreifen für HOGGI light Antriebsräder

☐ Ohne Greifreifen

☒ Alu-Greifreifen

☐ Alu-Greifreifen mit
Antirutschbeschichtung

☐ VA-Greifreifen

Antirutschbeschichtung:

Schwarz | Reinweiß | Silbergrau | Himmelblau | Verkehrsrot | Reinorange

Greifreifenvariante für HOGGI light Antriebsräder:

Standard

Hoch

Greifreifenmontage für HOGGI light Antriebsräder:

☐ Weit ☒ Eng

Greifreifenüberzug

Geschlossener
ergonomischer Greifreifen

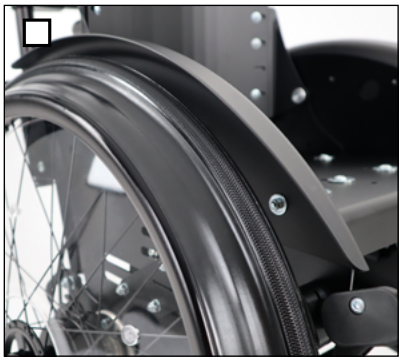

„HOGGI Grip Plus“ Gummiprofil
für geschlossenen Greifreifen

Maxgrepp Original

Maxgrepp Ergo Para

Maxgrepp Ergo Para CP

Speichenschutz

☐ Speichenschutz, transparent

☐ Speichenschutz Spezial-Innen-Folierung,
einfarbig nach Kundenwunsch:

☐ Speichenschutz Spezial-Innen-Folierung,
mit Motiv

☐ Speichenschutz Spezial-Innen-Folierung,
mit Grafik nach Kundenvorgabe

Hinweis:
Speichenschutz-Motiv bitte im gesonderten **„Bestellblatt Speichenschutz“** auswählen.

Lenkräder

Rad mit Vollgummireifen

- ☐ **100 x 32 mm**
- ☒ **125 x 32 mm**
- ☐ **140 x 40 mm**

Skaterrolle mit Leuchtioden

- ☐ **100 x 24 mm**
- ☐ **125 x 24 mm**

PU-Rad mit
Design-Kunststofffelge

- ☐ **100 x 34 mm**
- ☐ **125 x 34 mm**

Schiebebügel, Schiebegriffe

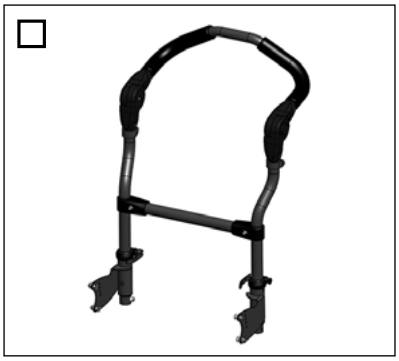

Schiebebügel

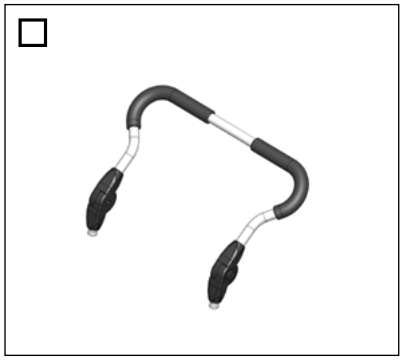

Schiebebügel „breit“

Schiebegriffe

Schiebegriffe, Teleskoprohre

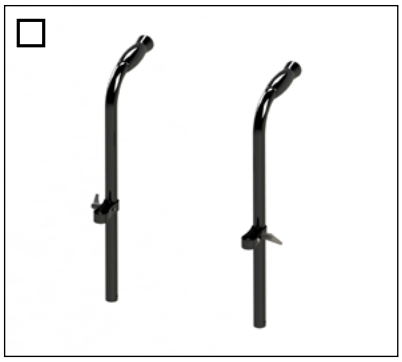

Schiebegriffe rückverlagert,
höhenverstellbar

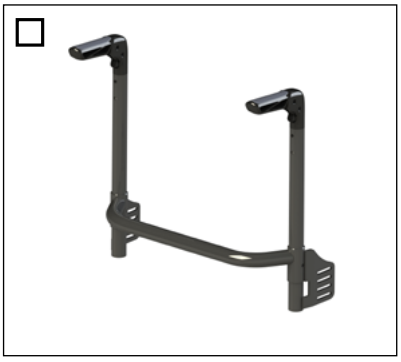

Schiebegriff abklappbar

Teleskoprohre in den
Rückenrohren

Hinweis:
Für die Rückenhöhenverstellung. Ab einer Rückenhöhe von 25 cm möglich. Nur in Verbindung mit Schiebebügel, Schiebegriffe oder Zentralschiebegriff möglich.

Einzelschiebegriffe, Zentralschiebegriff

Einzelschiebegriffe
in den Rückenrohren

Hinweis:
Möglich ab einer Rückenhöhe von 25 cm.

Einzelschiebegriffe
standard 90°

Gesamthöhe: 15 cm
Höhenverstellbereich: 6 cm

Gesamthöhe: 20 cm
Höhenverstellbereich: 10 cm

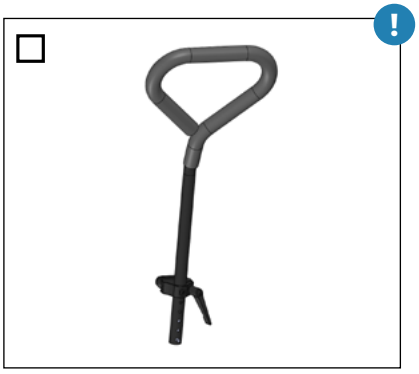

Zentralschiebegriff
Delta-Form

Hinweis:
Möglich bis zu einer Sitzbreite von 36 cm.

Kippschutz, Ankipphilfe, Wadenband

Kippschutz, wegschwenkbar

Anbau links
Anbau rechts

Ankipphilfe

Anbau links
Anbau rechts

Wadenband mit Polster,
passend zur Sitzbreite

Fußstützanlage

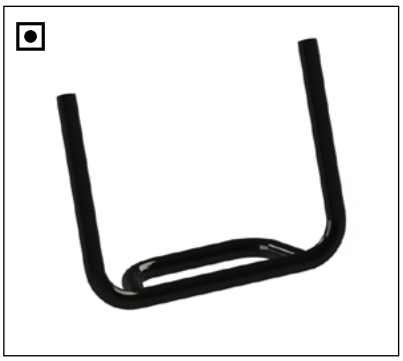

Rohrbügel-Fußstütze Standard

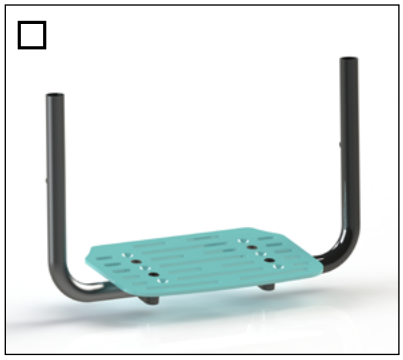

Fußstützanlage durchgehend, winkelverstellbar

Fußstützanlage durchgehend, winkelverstellbar, hochklappbar

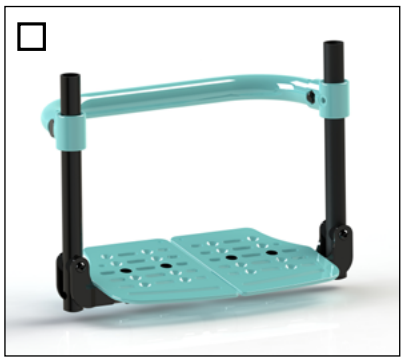

Einzelfußstützen, winkelverstellbar, hochklappbar

Fußstützanlage durchgehend, winkelverstellbar, für kurze USL (11 cm verkürzt)

Fußstützanlage mit Fußbrett in Rahmenfarbe, rückklappbar

für mittel-kurze USL (7 cm verkürzt)

Hinweis:
Einsetzbar ab einer Sitzbreite von 26 cm.

Gurtsysteme

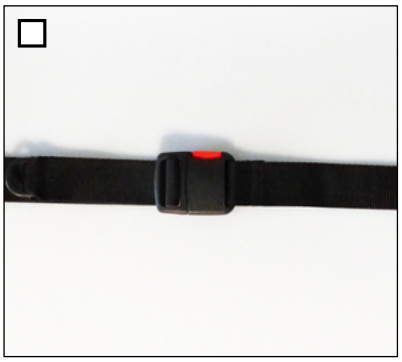

Beckengurt

4-Punkt Beckengurt

Fußgelenkgurt

SB 24 - 30 cm

SB 28 - 36 cm

SB 34 - 42 cm

Ø 4 - 6,5 cm

Ø 6 - 8,5 cm

Multidirektionale Thoraxpelotten (einzeln bestellbar)

MDP Pelottenhalter
abklappbar und abnehmbar

☐ **links**

☐ **rechts**

MDP Pelottenhalter fix
links / rechts

☐ **als Paar**

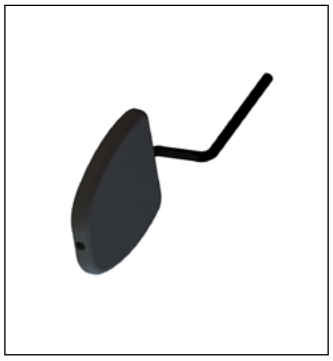

MDP Thoraxpelotte

☐ **8 x 10 x 2 cm**

☐ **10 x 12 x 2 cm**

☐ **12 x 13 x 2 cm**

☐ **als Paar**

MDP Thoraxpelotte gekröpft

☐ **6 x 11,5 x 2,5 cm**

☐ **8 x 14 x 2,5 cm**

☐ **als Paar**

Abduktionskeil, Therapietisch

Abduktionskeil,
abschwenkbar & abnehmbar

☐ **LBH 9 x 6 x 9 cm**

☐ **LBH 11 x 8 x 10 cm**

☐ **LBH 12 x 9 x 10 cm**

Hinweis:
Nur in Verbindung mit dem Sitz-
blech.

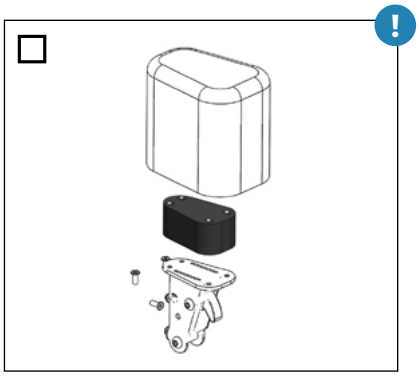

A-Keil Erhöhung um 30 mm

Hinweis:
Nur in Verbindung mit A-Keil und
Konturiertem Sitzkissen.

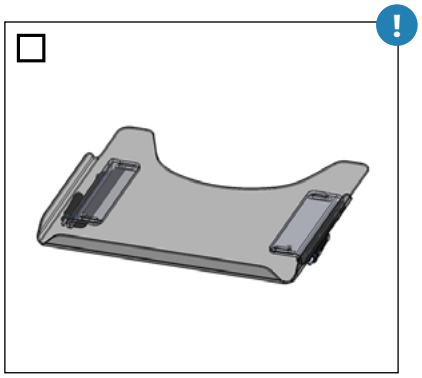

Therapietisch

SB 24 - 26 cm

SB 28 - 32 cm

SB 34 - 38 cm

SB 40 - 44 cm

Hinweis:
Nur in Verbindung mit Armlehnen.

Transportsicherung, Cosies

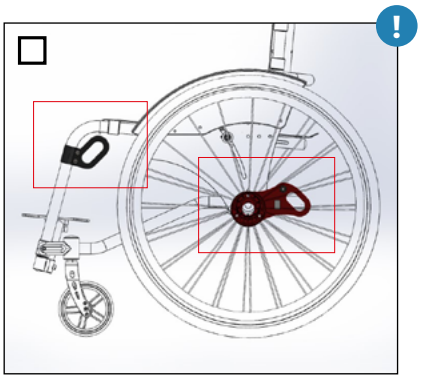

Transportsicherung nach ISO 7176-19

„Cosies“ Thermofleece
Handwärmer für Begleitperson

Hinweis:
Ab einer Mindesrückenhöhe von 30 cm.

Info:
Die für den CESA passenden AMF-Bruns Kraftknoten sind direkt über AMF-Bruns unter folgender Nummer erhältlich:
Bestell-Nr.: 10025455

Bemerkung / Kundenwunsch / Individuelle Sonderbauanfrage

senden drucken alles zurücksetzen