BINGO Evolution

Stand: Juli 2025 // Gültig bis auf Widerruf

Hilfsmittelnummer: 18.99.01.2080 - Komplettwagen starr

Hilfsmittelnummer: 18.99.01.2082 - Komplettwagen lenkbar

☐ **Bestellung**

☐ **Angebot**

Auftragsnummer / Kommission: _____

Datum: _____

Rechnungsanschrift

Kundennummer: _____

Firma: _____

Straße: _____

PLZ, Ort: _____

Lieferanschrift ☐ Siehe Rechnungsanschrift

Firma: _____

Straße: _____

PLZ, Ort: _____

Grundausstattung

- Polsterauflage (IPS)
- Oberschenkelführung
- Kniewinkelanlage 90°
- Winkelverstellbares Fußbrett
- Seitenblenden

Alle Preise in EURO zuzüglich 7% Mehrwertsteuer. Bei Ersatzteil- und separater Zubehörbestellung zuzüglich 19% Mehrwertsteuer.

BINGO Evolution Trendline

☐

Trendline Paket

- Polsterauflage in Schilfgrün
- Verdeck in Schilfgrün
- Rahmenfarbe Schwarz
- Handschlaufe
- Weißwand Felgen (optional)

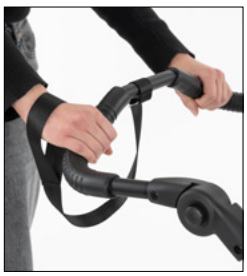

☐ Rahmenfarbe Schwarz

☐ Polsterfarbe Schilfgrün

Rahmenfarben

Schwarz

Silber

Polsterfarben

Schwarz

Beere Soft

Beere Soft // Schwarz

Grau Soft

Grau Soft // Schwarz

Türkis Soft

Türkis Soft // Schwarz

Hier geht's zum BINGO Evolution Konfigurator!

Voreinstellungen // Größe 1

Sitzbreite, Größe 1
Sitzbreite eintragen: (18 - 30 cm)

Sitztiefe, Größe 1
Sitztiefe eintragen: (16 - 34 cm)

Rückenhöhe, Größe 1
Rückenhöhe eintragen: (45 - 63 cm)

Unterschenkellänge, Größe 1
Unterschenkellänge eintragen: (16 - 37 cm)

Hinweis:
Bei fehlenden Maßen stellen wir auf mittlere Maße ein.

Voreinstellungen // Größe 2

Sitzbreite, Größe 2
Sitzbreite eintragen: (23 - 35 cm)

Sitztiefe, Größe 2
Sitztiefe eintragen: (22 - 40 cm)

Rückenhöhe, Größe 2
Rückenhöhe eintragen: (54 - 75 cm)*

Unterschenkellänge, Größe 2
Unterschenkellänge eintragen: (16 - 40 cm)

Hinweis:
Bei fehlenden Maßen stellen wir auf mittlere Maße ein.
* Ab einer Rückenhöhe von 65 cm wird das lange Schiebebügeloberteil empfohlen.

Voreinstellungen // Größe 2 XL

! Gilt als Sonderbau mit entspr. Zubehören !

Sitzbreite, Größe 2 XL
Sitzbreite eintragen: (23 - 35 cm)

Sitztiefe, Größe 2 XL
Sitztiefe eintragen: (30 - 45 cm)

Rückenhöhe, Größe 2 XL
Rückenhöhe eintragen: (62 - 83 cm)**

Unterschenkellänge, Größe 2 XL
Unterschenkellänge eintragen: (16 - 40 cm)

Hinweis:
Bei fehlenden Maßen stellen wir auf mittlere Maße ein.
** Ab einer Rückenhöhe von 75 cm wird das lange Schiebebügeloberteil empfohlen.

BINGO Evolution Vormontage

☐ Zubehöre und Polster werden vormontiert

Sitzeinheit

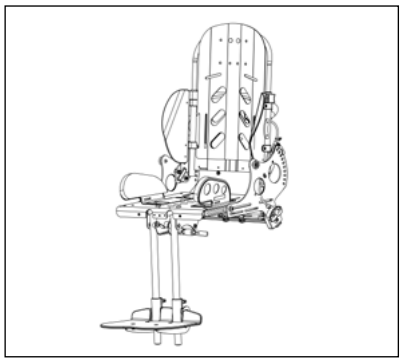

BINGO Evolution Sitzeinheit

- ☐ **SE Gr. 1**
- ☐ **SE Gr. 2**
- ☐ **SE Gr. 2 XL**

Kopfstützpelotten

Kopfstützpelotten, niedrige Form

Kopfstützpelotten

Kopfstützpelotten mit Abstandsgewirke, für Höhrerset

Anatomische Nacken-Kopfstütze mit Längenausgleich

Pelotten

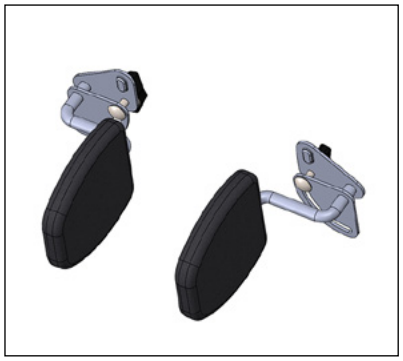

Thoraxpelotten

Oberschenkelführung, breiten - und tiefenverstellbar, abnehmbar

Hüftpelotten, breiten- und tiefenverstellbar, abnehmbar

- ☐ **8 x 10 x 2 cm**
- ☐ **10 x 12 x 2 cm**
- ☐ **12 x 13 x 2 cm**

Hinweis:
Gr. 1: Minimale Sitzbreite liegt bei 20 cm.
Gr. 2 / Gr. 2 XL: Minimale Sitzbreite liegt bei 25 cm.

Wadenpolsterstützplatte, Kniewinkelanlagen

☐

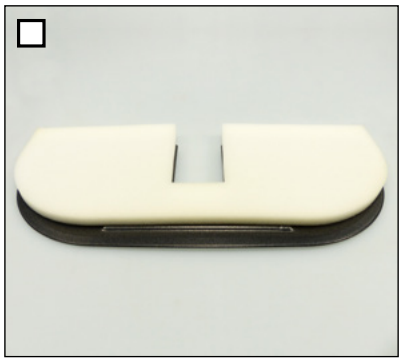

Wadenpolsterstützplatte
mit Schaumstoffeinleger

☉

Kniewinkelanlage 90°

Hinweis:
Minimale Unterschenkellänge von 16 cm möglich.

☐

Kniewinkelanlage winkelverstellbar
85° - 170°

Hinweis:
Minimale Unterschenkellänge von 19 cm möglich.

Fußbretter

Fußbrett mit Fersenkante

- ☐ **1=27 cm**
- ☐ **2=29 cm**
- ☉ **3=31 cm**
- ☐ **4=33 cm**
- ☐ **5=35 cm**

für kurze Unterschenkellänge

- ☐ **1=27 cm**
- ☐ **2=29 cm**
- ☐ **3=31 cm**
- ☐ **4=33 cm**
- ☐ **5=35 cm**

Alu-Fußbrett mit Fersenkante

- ☐ **1=27 cm**
- ☐ **2=29 cm**
- ☐ **3=31 cm**
- ☐ **4=33 cm**
- ☐ **5=35 cm**

Fußbrett in Wannenform

SE Gr. 1	Breite **ca. 30 cm**
SE Gr. 2 Gr. 2 XL	Breite **ca. 35 cm**

☐ **für kurze Unterschenkellänge**

Hinweis:
Die Breiten 1=27 cm und 2=29 cm sind nur für die Sitzeinheit Gr. 1 möglich. Die Breiten 4=33 cm und 5=35 cm sind nur für die Sitzeinheiten Gr. 2 und Gr. 2 XL möglich.

Fußbretter

Alu-Fußbrett in Wannenform

SE Gr. 1	Breite **ca. 30 cm**
SE Gr. 2 Gr. 2 XL	Breite **ca. 35 cm**

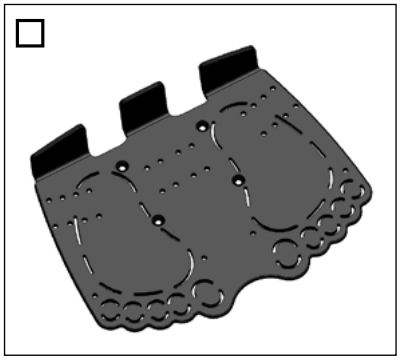

Alu-Fußbrett „footprint“ mit Fersenkante

SE Gr. 1	Breite **ca. 30 cm**
SE Gr. 2 Gr. 2 XL	Breite **ca. 34 cm**

Fußbankarretierung, Fußbrettträger

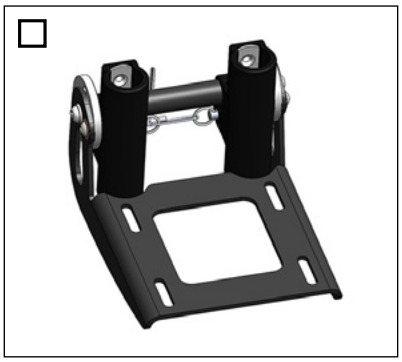

Fußbretthalter mit einstellbarem Winkel, hochklappbar

mit Verriegelung

mit Verriegelung, für kurze USL (um 4 cm reduziert)

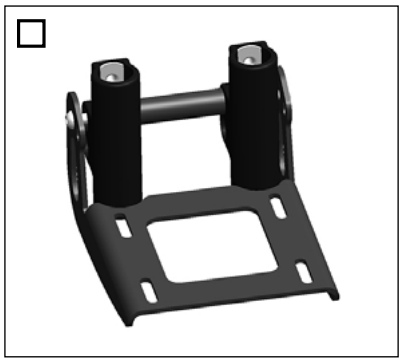

Verstärkter Fußbrettträger aus Stahl mit einstellbarem Winkel, hochklappbar (Mehrgewicht ca. 0,3 kg)

mit Verriegelung

Begurtung

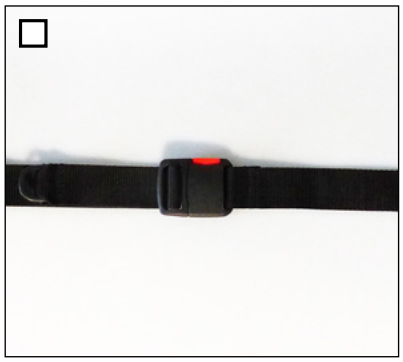

Beckengurt

4-Punkt Beckengurt

Fünfpunktgurt

- ☐ **Gr. XS**
  SB 18 - 24 cm
- ☐ **Gr. S**
  SB 22 - 30 cm
- ☐ **Gr. M**
  SB 28 - 36 cm

Sitzhose

Fußgurte

Fußgelenkgurte

SE Gr. 1	**Gr. 1** ø 4 - 6,5 cm
SE Gr. 2 Gr. 2 XL	**Gr. 2** ø 6 - 8,5 cm

Fixationsweste

- ☐ **Gr. 0**
- ☐ **Gr. 1**
- ☐ **Gr. 2**
- ☐ **Gr. 3**

Brust-Schulterpelotte

- ☐ **Gr. 1**
- ☐ **Gr. 2**
- ☐ **Gr. 3**

Brust-Schulterpelotte
mit 4 Steckverbindungen

- ☐ **Gr. 1**
- ☐ **Gr. 2**
- ☐ **Gr. 3**

Abduktionskeil

Abduktionskeil, abschwenkbar und abnehmbar

- ☐ **Gr. 1**
- ☐ **Gr. 2**
- ☐ **Gr. 3**

Abduktionskeil, fest

- ☐ **Gr. 1**
- ☐ **Gr. 2**
- ☐ **Gr. 3**

Hinweis:
Der Abduktionskeil in Gr. 3 ist nur für die Sitzeinheiten Gr. 2 und Gr. 2 XL möglich.

Zubehöraufnahme, Haltebügel

Zubehöraufnahme zur Befestigung Haltebügel / Therapietisch

Haltebügel mit Kunstleder, schwenkbar schwarz

Hinweis:
Nur möglich mit Zubehöraufnahme.

Therapietisch

Therapietisch, transparent

Therapietisch, transparent, höhenverstellbar

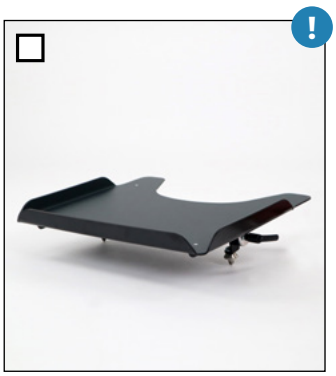

Therapietisch, anthrazit

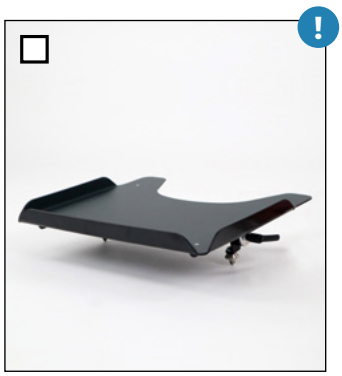

Therapietisch, anthrazit, höhenverstellbar

Hinweis:
Nur möglich mit Zubehöraufnahme / mit Sitz in Fahrtrichtung.
Hüftpelotten nur möglich in Kombination mit dem höhenverstellbaren Therapietisch.

Winterschlupfsack, Regencape, Verdeck

Winterschlupfsack

- ☐ **Gr. 1**
- ☐ **Gr. 2**
- ☐ **Gr. 3**

Echtfelleinsatz

- ☐ **Gr. 1**
- ☐ **Gr. 2**
- ☐ **Gr. 3**

Regencape, schwarz

Verdeck inkl. Adapter und Regenschutz

Hinweis:
Bei der Wahl des Trend-line Pakets wird das Verdeck in Schilfgrün ausgeliefert.

Straßengestelle

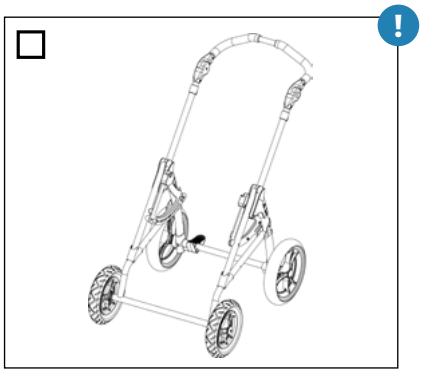

Starr

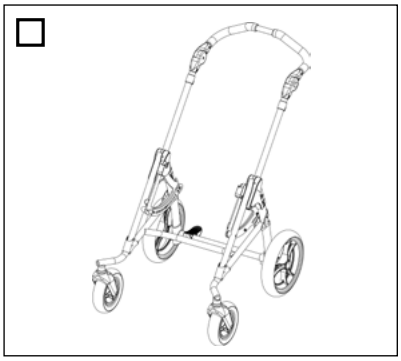

Lenkbar

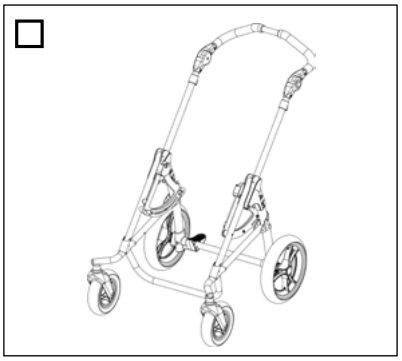

Lenkbar für Ablage für Zusatzgeräte

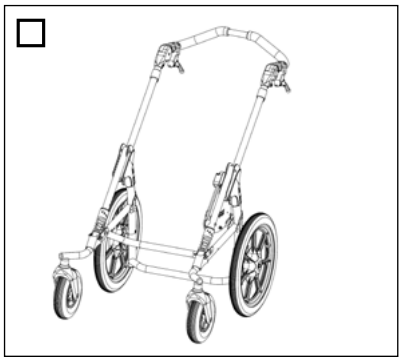

Cross

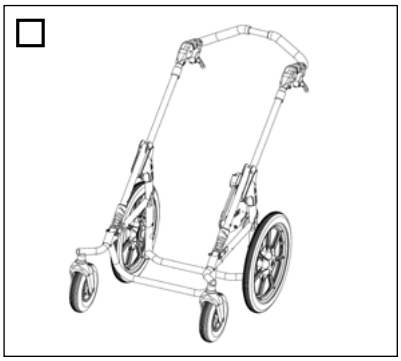

Cross für Ablage für Zusatzgeräte

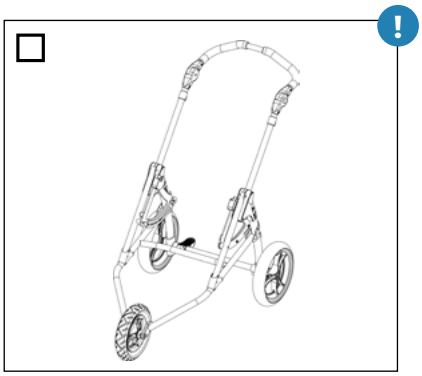

Trike

Hinweis:
Die Straßengestelle **Starr** und **Trike** sind nur in **Größe 1** und **2** erhältlich.

Seitenblenden

Seitenblenden passend zur Polsterfarbe

Seitenblenden passend zur Rahmenfarbe

Rahmenfederungssystem

Ohne Federung

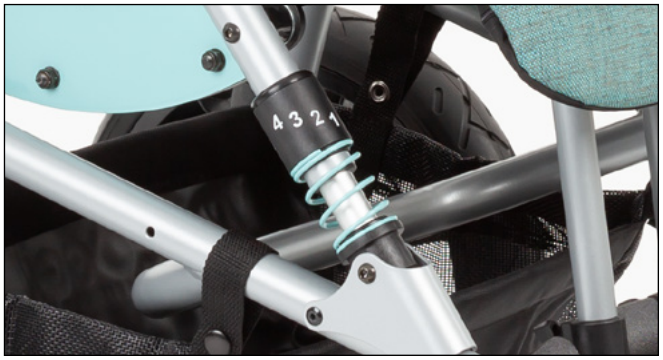

Rahmenfederungssystem vierfach verstellbar

Bitte gewünschten Federsatz wählen:

Federsatz in weiß

Federsatz in schwarz

Federsatz passend zur Polsterfarbe

Für Zuladung bis 15 kg !

Für Zuladung bis 25 kg

Für Zuladung über 25 kg

Hinweis:
Nur erhältlich für das Straßengestell der Größe 1.

Lenkgabeln, Lenkstopp (auswählbar für das lenkbare und das Cross Straßengestell)

Kunststofflenkgabeln

Lenkstopp für Kunststofflenkgabeln

Alu-Lenkgabeln

Lenkstopp für Alu-Lenkgabeln

Hinweis:
Cross Straßengestell nur mit Alu-Lenkgabeln möglich. Diese sind beim Cross Straßengestell inklusive.

Bereifung (auswählbar für das lenkbare, das starre und das Trike Straßengestell)

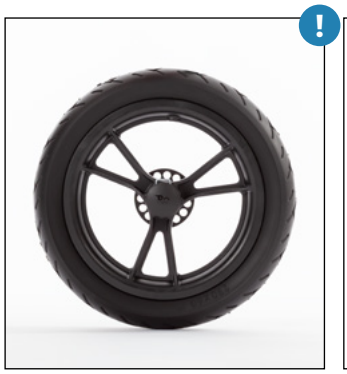

Standard Bereifung

- ☐ **Luftbereifung**
- ☐ **PU-Bereifung**

Hinweis:
Rad über Schnellverschluss abnehmbar.

Trommelbremsräder mit Bereifung & Feststellfunktion am Bremsgriff

- ☐ **Luftbereifung**
- ☐ **PU-Bereifung**

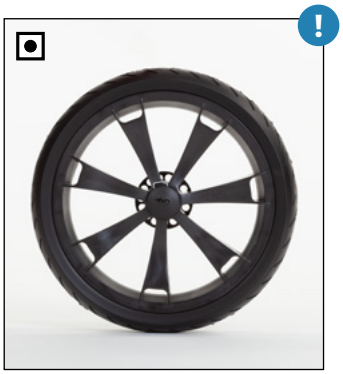

PU-Bereifung auf schwarzen Felgen

Hinweis:
Nur möglich beim lenkbaren Straßengestell.

Rad über Schnellverschluss abnehmbar.

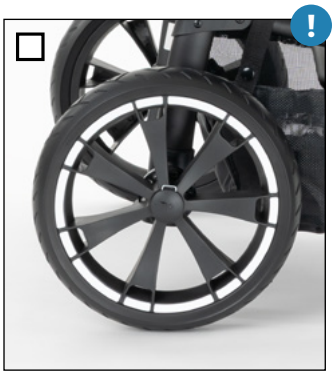

Bereifung auf schwarzen Weißwand Felgen

Hinweis:
Nur möglich beim lenkbaren Straßengestell als **Trendline** Variante.

Rad über Schnellverschluss abnehmbar.

Bereifung (nur auswählbar für das Cross Straßengestell)

Trommelbremsräder mit Bereifung auf schwarzen Fünfspeichenfelgen mit Feststellfunktion am Bremsgriff

☐ **Luftbereifung**

☐ **PU-Bereifung**

Hinweis:
Rad über Quick-Release Achse abnehmbar.

Bremsvariante

Fahrbremse für Begleitperson

Hinweis:
Nicht für Trommelbremsräder.

Kippschutz, Schiebebügeloberteil, Transportsicherung

Kippschutz links und rechts

BINGO Evolution	**232,00€**
BINGO Evolution CROSS	**389,00€**

Hinweis:
Nicht möglich mit dem Straßengestell für Zusatzgeräte.

Schiebebügeloberteil
um 7 cm verlängert

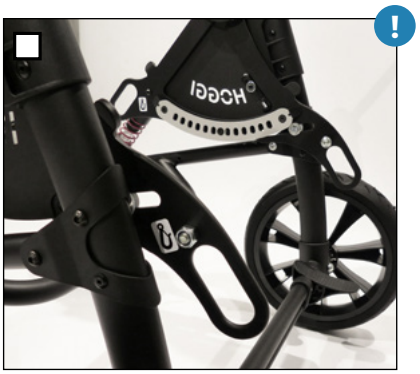

Transportsicherung nach
ISO 7176-19

Hinweis:
Nicht möglich mit dem Trike Straßengestell.

Ablagetaschen

Mitfaltende „Soft“ Ablagetasche
(max. 3 kg)

Mitfaltende große Ablagetasche
(max. 8 kg)

Hinweis:
Nicht möglich mit Transport-sicherung & nur möglich mit Sitz in Fahrtrichtung.

Ablage für medizinische Zusatzgeräte, Sauerstoffflaschenhalter

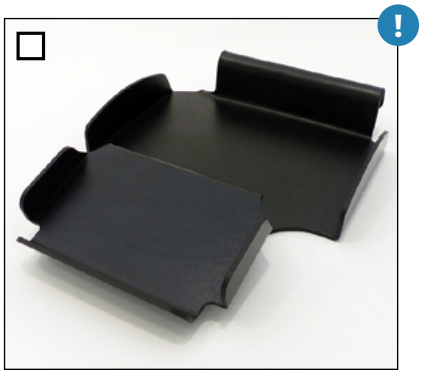

Ablage für medizinische Zusatzgeräte

Sauerstoffflaschenhalter (d=100 mm)

Sauerstoffflaschenhalter für konturierte Sauerstoffgeräte

- ☐ **Für Flaschen bis 75 cm**
- ☐ **Für 2 Liter Flaschen** (kurze Variante)

- ☐ **Für Flaschen bis 75 cm**
- ☐ **Für 2 Liter Flaschen** (kurze Variante)

- ☐ **Anbau links**
- ☐ **Anbau rechts**

- ☐ **Anbau links**
- ☐ **Anbau rechts**

Hinweis:
Nur beim Straßengestell lenkbar & CROSS zur Aufnahme der Ablage für Zusatzgeräte möglich.

Infusionsstab, Verstärkte Hinterachse, Erhöhung Sitzaufnahme

Infusionsstab mit 2-armigen Halter, Knickgelenk

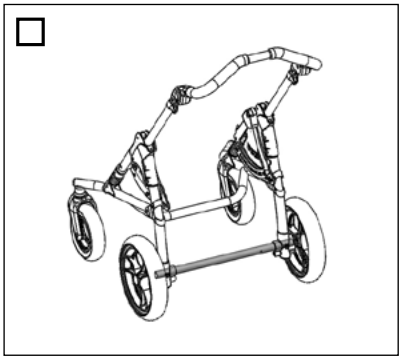

Verstärkte Hinterachse (10 kg mehr Zuladung)

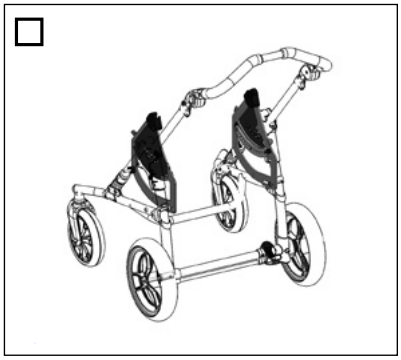

Erhöhung Sitzaufnahme um 10 cm

Verbreiterung Straßengestell, Sitzeinheit, Tischgestell (nur möglich für das 2 XL Straßengestell)

Verbreiterung Straßengestell und Sitzeinheit um 5 cm

Hinweis:
Nur möglich in Rahmenfarbe schwarz.
Für alle verbreiterten Zubehöre fallen Mehrkosten an.

Verbindungsteile zur Kopplung

Verbindungsteile zur Kopplung zweier BINGO Evolution Straßengestelle hintereinander inkl. Lenkstopp am hinteren Straßengestell

Hinweis:
Nur möglich mit zwei Straßengestellen einer Größe.
Nicht möglich in Kombination mit Alu-Lenkgabeln und dem Cross Straßengestell.

Verbindungsteile zur Kopplung Gesslein Kinderwagen Modell F4 Air+ / S4 Air+ vorne, mit BINGO Evolution lenkbar oder lenkbar für Zusatzgeräte hinten

Hinweis:
Nicht möglich in Kombination mit Alu-Lenkgabeln und dem Cross Straßengestell.

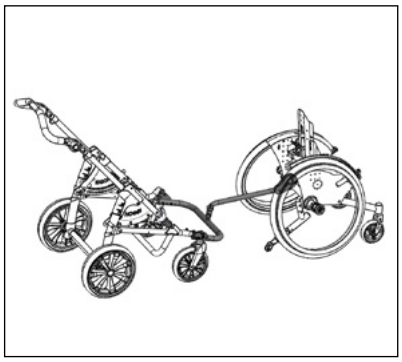

Verbindungsteile zur Kopplung eines BINGO Evolution Straßengestells und eines HOGGI Rollstuhls

SWINGBO VTi **CLEO**

Sonnenschirm, Zubehör- und Wickeltasche, Hörerset, Cosies

Sonnenschirm mit Befestigungsset, schwarz

Wickelrucksack, schwarz

Hörerset, zum Einbau in Kopfstützpelotten mit Abstandsgewirke

„Cosies“ Thermofleece Handwärmer für Begleitperson

Buggy-Board, Buggypod io

Buggy-Board

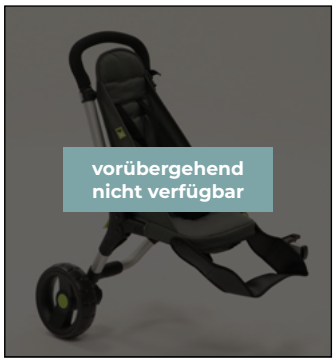

Buggypod io

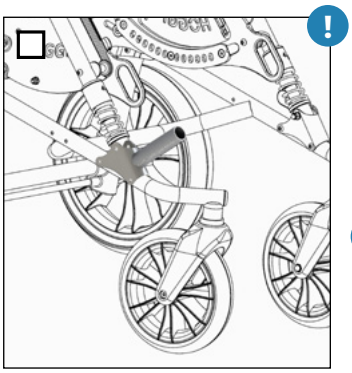

Vorbereitung zur Aufnahme eines „Buggypod“

Hinweis:
Für die Verwendung des Buggypod io ist die Vorbereitung erforderlich.

BASIC Zimmeruntergestell

BASIC Zimmeruntergestell

Seitenblenden

Schiebegriff für BASIC Zimmeruntergestell

- ☐ **Mit 75 mm Doppelr.**
- ☐ **Mit 125 mm Rollen**
- ☐ **In Standardfarbe weiß**
- ☐ **Passend zur Polsterfarbe**
- ☐ **In schwarz matt**

COBRA Zimmeruntergestell

COBRA Zimmeruntergestell

Voreinstellung der Gasdruckfeder:

- ☐ **bis 20 kg**
- ☐ **bis 35 kg**
- ☐ **bis 50 kg**

- ☐ **Mit 75 mm Doppelr.**
- ☐ **Mit 125 mm Rollen**

Bemerkung / Kundenwunsch / Individuelle Sonderbauanfrage

senden drucken alles zurücksetzen