ZIP

Stand: November 2025 // Gültig bis auf Widerruf

Hilfsmittelnummer: 18.99.01.1043

☐ **Bestellung**

☐ **Angebot**

Auftragsnummer / Kommission: _____

Datum: _____

Rechnungsanschrift

Kundennummer: _____

Firma: _____

Straße: _____

PLZ, Ort: _____

Lieferanschrift ☐ Siehe Rechnungsanschrift

Firma: _____

Straße: _____

PLZ, Ort: _____

Grundausstattung

- Verstärkte Sitz- & Rückenbespannung aus Nylon
- Fußbrettanlage
- Kugelgelagerte Vorder- & Hinterräder
- Feststellbremse

Alle Preise in EURO zuzüglich 7% Mehrwertsteuer. Bei Ersatzteil- und separater Zubehörbestellung zuzüglich 19% Mehrwertsteuer.

Rahmenfarben

6999-0014-052

☑ Schwarz

Nylonbespannung

6999-0014

◉ Schwarz	**-320**
○ Grau	**-304**

Polsterfarben

6999-0014

◉ Schwarz	**-346**
○ Beere Soft	**-347**
○ Grau Soft	**-348**
○ Türkis Soft	**-349**

Voreinstellungen // Größe 1

Sitztiefe, Größe 1
Sitztiefe auswählen: ☐ 25 cm ☐ 30 cm ☐ 35 cm

Rückenhöhe, Größe 1
Rückenhöhe auswählen: ☐ 60 cm ☐ 66 cm

Sitzbreite, Größe 1: 35 cm

Unterschenkellänge, Größe 1
Unterschenkellänge eintragen: _____ (20 - 39 cm)

Hinweis:
Ohne diese Angaben kann der Auftrag nicht bearbeitet werden.

Voreinstellungen // Größe 2

Sitztiefe, Größe 2
Sitztiefe auswählen: ☐ 35 cm ☐ 40 cm

Rückenhöhe, Größe 2: 68 cm

Unterschenkellänge, Größe 2
Unterschenkellänge eintragen: _____ (25 - 44 cm)

Sitzbreite, Größe 2: 40 cm

Hinweis:
Ohne diese Angaben kann der Auftrag nicht bearbeitet werden.

Nylonbespannung, Rückenwinkelerweiterung

☑

Verstärkte Nylonbespannung

10-01 RH 60 cm
10-02 RH 66 cm
13-01 RH 68 cm
10-03 RH 60 cm, 120°
10-04 RH 66 cm, 120°
13-03 RH 68 cm, 120°

☐

Rückenwinkelerweiterung 120°

Kopfstützen

☐

Kopfstütze

☐

Anatomische Nacken-Kopfstütze

0 Gr. 1
3 Gr. 2

Rückenpolster, Sitzpolster

Mitfaltendes Rückenpolster

10-50 RH 60 cm
10-51 RH 66 cm
13-50 RH 68 cm

Mitfaltendes Sitzpolster

0 Gr. 1
3 Gr. 2

Fußbrettanlagen

Fußbrettanlage stufenlos höhenverstellbar, winkelverstellbar, wegklappbar

0 Gr. 1
3 Gr. 2

Fußbrettanlage durchgehend winkelverstellbar, hochklappbar, wegschwenkbar

0 Gr. 1
3 Gr. 2

Begurtung

Beckengurt

Fünfpunktgurt

Sitzhose

Gr. 1 3
Gr. 2 4

Fußgelenkgurte

Gr. 1 1
Gr. 2 3

Abduktionskeil, Haltebügel, Wadenband

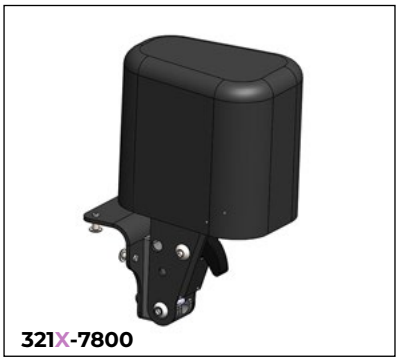

Abduktionskeil, abschwenkbar und abnehmbar

☐ **Gr. 2** 0

☐ **Gr. 3** 3

Haltebügel mit Polster

0 **Gr. 1**
3 **Gr. 2**

Wadenband mit Polster

0 **Gr. 1**
3 **Gr. 2**

Therapietisch

Therapietisch, transparent, höhenverstellbar

0 **Gr. 1**
3 **Gr. 2**

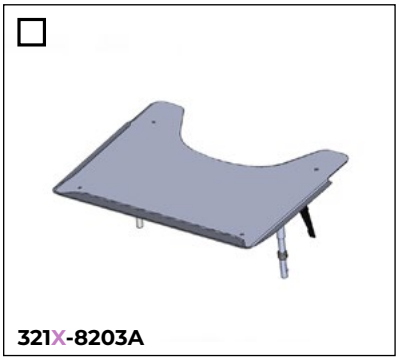

Therapietisch, anthrazit, höhenverstellbar

0 **Gr. 1**
3 **Gr. 2**

Winterschlupfsack, Regencape, Verdeck

Winterschlupfsack, schwarz

☐ **Gr. 2** 01-84

☐ **Gr. 3** 03-83

Echtfelleinsatz

☐ **Gr. 2** 19

☐ **Gr. 3** 20

Regencape, schwarz

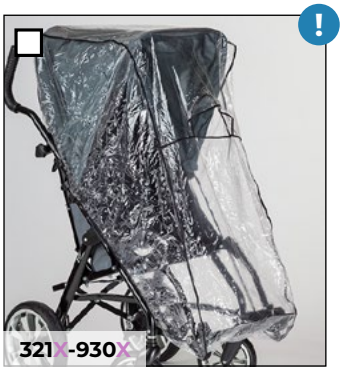

Verdeck inkl. Adapter und Regenschutz

passend zu Rückenwinkel 120°

10-00	Gr. 1	10-02	Gr. 1, 120°
13-00	Gr. 2	13-02	Gr. 2, 120°

Hinweis:
Farbe des Verdecks passt sich der Farbe der Nylon-Bespannung an.

Lenkgabeln, Lenkstopp

Kunststofflenkgabeln

Lenkstopp für Kunststofflenkgabeln

Alu-Lenkgabeln

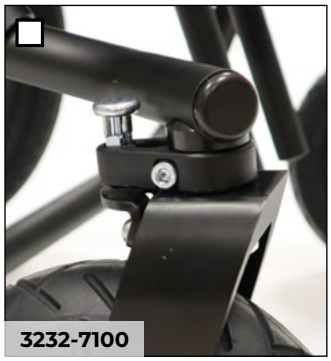

Lenkstopp für Alu-Lenkgabeln

Bereifung

Standard Bereifung

PU-Bereifung auf schwarzen Felgen

Hinweis:
Rad über Steckachse abnehmbar.

- ☐ **Luftbereifung** 19-4S
- ☐ **PU-Bereifung** 29-8S

Fahrbremse, Transportsicherung, Ankipphilfe

Fahrbremse für Begleitperson, Zweihandbedienung

Transportsicherung nach ISO 7176-19

0 **Gr. 1**
3 **Gr. 2**

Ankipphilfe

Buggy-Board, Sonnenschirm, Transporttasche

7000-0010

Buggy-Board

7000-0012

Sonnenschirm mit
Befestigungsset, schwarz

321X-9500

Transporttasche

0 **Gr. 1**
3 **Gr. 2**

Zubehör- und Wickeltasche, Cosies

7000-0202

Wickelrucksack, schwarz

7000-0199

„Cosies“ Thermofleece Handwärmer
für Begleitperson

Bemerkung / Kundenwunsch / Individuelle Sonderbauanfrage

senden drucken alles zurücksetzen

Alle Preisangaben sind freibleibend und unverbindlich. Irrtümer, Druckfehler sowie Preisänderungen bleiben vorbehalten.
Verbindlich sind ausschließlich die Preise, die in unserem schriftlichen Angebot oder in der Auftragsbestätigung genannt werden.