HOGGI® Partnerschaft für mobile Kinder

CESA Abdu Aktiv-Rollstuhl für Kinder und Jugendliche

HMV-Nr.: 18.50.03.6001

Crash getestet nach ISO 7176-19

Grundausstattung
- Fußstütze Standard
- Sitztiefenverstellung
- Sitz- u. Rückenflächen
- Radstandsverstellung
- Antriebsräder HOGGI light
- HOGGI light Bremsen

Preis:

Alle Preise in €, Stand 04/2025, gültig bis auf Widerruf, Zzgl. 7% Mwst - Bei Ersatzteil- u. separater Zubehörbestellung zzgl. 19% MwSt.

☐ **Angebot** ☐ **Bestellung**

Auftragsnummer / Kommission | Datum

Rechnungsanschrift

Firma | Kundennummer

Straße | Postleitzahl, Ort

E-Mail | Telefon

Fax

Lieferanschrift (falls abweichend von Rechnungsanschrift)

Firma

Straße | Postleitzahl, Ort

Grundausstattung

- Boxrahmen-Aktivrollstuhl mit 6 cm Abduktion in Aluminiumkonstruktion, pulverbeschichtet; mitwachsend in der Sitztiefe
- 3 Rahmengrößen:
  - Rahmengröße 1: SB 24 - 30 cm in 2 cm Schritten
  - Rahmengröße 2: SB 26 - 36 cm in 2 cm Schritten
  - Rahmengröße 3: SB 30 - 38 cm in 2 cm Schritten
- Umrüstbar auf andere Sitzbreiten
- Sitzhöhen vorne: 36 cm bis 49 cm
- Sitzwinkel: 0° bis 12°
- Sitzrahmenwinkel 100°
- Aktivgradverstellung 1 – 8 cm
- Rückenwinkel: 80-105°
- Kleiderschutz
- Antriebsräder mit Hohlkammerfelgen und Leichtlaufbereifung inklusive Greifreifen
- ***HOGGI*** light Bremsen
- Radsturz: 3°, 6°, 9° oder 12°
- Zuladung: 60kg (RG 1), 80kg (RG 2), 100 kg (RG 3)

Mindestangaben (Ohne diese Daten kann Ihr Auftrag nicht bearbeitet werden.)

Rahmenfarbe (Farbcode eintragen) Verfügbare Farben siehe Tabelle "Rahmenfarben"

Sitzbreite (cm) ☐ 24 ☐ 26 ☐ 28 ☐ 30 ☐ 32 ☐ 34 ☐ 36 ☐ 38

Sturz ☐ 3° (3274-1291) ☐ 6° (3274-1292) ☐ 9° (3274-1293) ☐ 12° (3274-1294)

Sitzhöhe (cm) (36 - 49) Siehe Tabelle „Sitzhöhe“ **Sitzwinkel** (0° - 12°)

Voreinstellungen

Sitztiefe (ST) [1] (24 - 44 cm) [1] **Unterschenkellänge (UL)** (15 - 47 cm) [2]

Rückenwinkel (80-105°)

Aktivgrad [3] (1 - 8 cm)

[1] siehe Tabelle Sitztiefe [2] siehe Tabelle Unterschenkellänge [3] siehe Abbildung "Aktivgrad"
Bei fehlenden Angaben wird werksseitig auf das kleinste Maß eingestellt. Der Rückenwinkel wird auf 0° eingestellt.

Grundausstattung

		Artikel-Nr.	Farbe	Artikelbezeichnung		Bild	Anzahl	Preis
	☐	**3227-00SB**		**CESA Abdu Gr.1** (20")			**1 Stück**	
	☐	**3228-00SB**		**CESA Abdu Gr.2** (22")			**1 Stück**	
	☐	**3229-00SB**		**CESA Abdu Gr.3** (24")			**1 Stück**	
mit	☐	3220-21SB	052	Sitzblech SB		01	1 Stück	inkl.
oder	☐	3220-2199		Ohne Sitzblech oder Sitzbespannung			1 Set	
	☐	3220-2110		Befestigungsset Sitzelemente für Sonderbau			1 Set	
mit	☐	3220-31SB		Rückenbasis "starr", RH 20 cm		02	1 Set	inkl.
oder	☐	3220-32SB		Rückenbasis "starr", RH 25 cm			1 Set	inkl.
oder	☐	3220-33SB		Rückenbasis "starr", RH 30 cm			1 Set	inkl.
oder	☐	3220-34SB		Rückenbasis "starr", RH 35 cm			1 Set	inkl.
oder	☐	3220-35SB		Rückenbasis "winkelverstellbar u. abklappbar", RH 20	**(Aufpreis)**	03	1 Set	
oder	☐	3220-36SB		Rückenbasis "winkelverstellbar u. abklappbar", RH 25	**(Aufpreis)**		1 Set	
oder	☐	3220-37SB		Rückenbasis "winkelverstellbar u. abklappbar", RH 30	**(Aufpreis)**		1 Set	
oder	☐	3220-38SB		Rückenbasis "winkelverstellbar u. abklappbar", RH 35	**(Aufpreis)**		1 Set	
				(Winkelverstellbereich 80 - 105 in 5° Schritten)				
mit	☐	3220-51SB		Rückenblech in Rahmenfarbe, RH 20		04	1 Set	inkl.
oder	☐	3220-52SB		Rückenblech in Rahmenfarbe, RH 25			1 Set	inkl.
oder	☐	3220-53SB		Rückenblech in Rahmenfarbe, RH 30			1 Set	inkl.
oder	☐	3220-54SB		Rückenblech in Rahmenfarbe, RH 35			1 Set	inkl.
oder	☐	3220-56SB		Rückenbespannung, RH 25-35*		05	1 Set	inkl.
oder	☐	3220-57SB		Rückenbespannung, RH 30-40*			1 Set	inkl.
oder	☐	3220-58SB		Rückenbespannung, RH 35-40*			1 Set	inkl.
				*** Höhenverstellung nur mit 3251-2175 oder 3261-5102**				
oder	☐	3220-5199		Ohne Rückenblech oder Rückenbespannung			1 Set	
	☐	3220-5110		Befestigungsset Rückenelemente für Sonderbau			1 Set	
mit	☐	3227-48SB		Rohrbügel-Fußstütze Standard		06	1 Set	inkl.
oder	☐	3227-41SB		Fußstützanlage durchgehend, winkelverstellbar		07	1 Set	inkl.
oder	☐	3227-43SB		Fußstützanlage durchgehend, winkelverstellbar, hochklappbar	**(Aufpreis)**	08	1 Set	
oder	☐	3227-45SB		Einzelfußstützen, winkelverstellbar, hochklappbar	**(Aufpreis)**	09	1 Paar	
oder	☐	3227-46SB		Fußstützanlage durchgehend, winkelverstellbar für kurze USL ******	**(Aufpreis)**	10	1 Set	
oder	☐	3227-47SB		Fußstützanlage durchgehend, winkelverstellbar für mittel-kurze USL ******	**(Aufpreis)**		1 Set	
				****nur bis SB 36**				
oder	☐	3227-40SB		Fußstützanlage mit Fußbrett in Rahmenfarbe, rückklappbar		11	1 Set	
	☐	3220-880x	346	Wadenband mit Polster, passend zur Sitzbreite		12	1 Stück	
	☐	3220-7300		Transportsicherung nach ISO 7176-19 (Mindestrückenhöhe 30 cm) *****		13	1 Set	
	☐	3274-7301		Rückenverlängerung (nur mit Rückenblech)			1 Set	
	☐	3274-7370	346	Polster für Rückenverlängerung, schwarz	**(Aufpreis)**		1 Stück	
				*** wenn im Behindertentransportwagen keine Abstützung im Schulter- und Kopfbereich eingerichtet ist, dann nur zusammen mit einer Rückenverlängerung zu verwenden.**				
mit	☐	3275-52SB		Schiebebügel		14	1 Stück	
oder	☐	3275-53SB		Schiebegriffe		15	1 Stück	
oder	☐	3281-5204		Schiebegriffe rückverlagert, höhenverstellbar		16	1 Stück	
oder	☐	3281-5203		Schiebegriff abklappbar		17	1 Stück	
	☐	3251-2175		Teleskoprohre in den Rückenrohren für Rückenhöhenverstellung (ab RH 25) *		18	1 Set	
oder	☐	3261-5102		Einzelschiebegriffe in den Rückenrohren (ab RH 25)		19	1 Set	
oder	☐	3281-5201		Einzelschiebegriffe standard 90° Gr.1		20	1 Set	
oder	☐	3281-5202		Einzelschiebegriffe standard 90° Gr.2			1 Set	
oder	☐	3275-5502		Zentralschiebegriff Delta-Form (max. SB 36)		21	1 Stück	

Bremsen, Radabdeckung

mit/oder: Bitte jeweils nur

		Artikel-Nr.	Farbe	Artikelbezeichnung		Bild	Anzahl	Preis
mit	☐	3227-1750		***HOGGI*** light Sportbremse		22	1 Set	inkl.
oder	☐	3228-1700		Standard-Kniehebelbremsen **CESA Abdu**			1 Set	inkl.
mit				Kleiderschutz			1 Set	inkl.
oder	☐	3275-160x		Radabdeckung	**(Aufpreis)**	23	1 Set	
oder	☐	3276-160x		Radabdeckung mit höhenverstellbaren und abnehmbaren Armlehnen	**(Aufpreis)**	24	1 Set	
oder	☐	3275-169x		Radabdeckung mit integrierter Bremse *	**(Aufpreis)**	25	1 Set	
oder	☐	3276-169x		Radabdeckung mit integrierter Bremse und abnehmbaren und höhenverstellbaren Armlehnen *	**(Aufpreis)**	26	1 Set	
mit	☐	7000-0051		PU-Armauflagen, 235 mm lang			1 Paar	inkl.
oder	☐	7000-0052		PU-Armauflagen, 270 mm lang			1 Paar	inkl.
	☐	3240-8202		Therapietisch Gr. 2, SB 24 und 26 cm **		27	1 Stück	
	☐	3240-8203		Therapietisch Gr. 3, SB 28, 30 und 32 cm **			1 Stück	
	☐	3240-8204		Therapietisch Gr. 4, SB 34, 36 und 38 cm **			1 Stück	
				*** bei 22 " muss für SH 43 + 45 SA-0512 ausgewählt werden**				
				*** bei 24" muss für SH 47 + 49 SA-0512 ausgewählt werden**				
				**** nur in Verbindung mit Armlehnen**				

Radabdeckung aus Aluminium

mit/oder: Bitte jeweils nur

		Artikel-Nr.	Farbe	Artikelbezeichnung	Bild	Anzahl	Preis
mit	☐	3277-1604		Radabdeckung Alu in Rahmenfarbe, 20-24"	28	1 Set	
oder	☐	3278-1604		Radabdeckung Alu in Rahmenfarbe 20-24" mit höhenverst. u. abnehmbaren Armlehnen	29	1 Set	
oder	☐	3277-1605		Radabdeckung Alu in Rahmenfarbe, 20-24", breit für 3° Sturz		1 Set	
oder	☐	3278-1605		Radabdeckung Alu in Rahmenfarbe 20-24" mit höhenverst. u. abnehmbaren Armlehnen, breit für 3° Sturz		1 Set	
oder	☐	3277-1694		Radabdeckung Alu in Rahmenfarbe mit integrierter Bremsanlage für 20-24" Räder *	30	1 Set	
oder	☐	3278-1694		Radabdeckung Alu in Rahmenfarbe 20-24" mit integ. Bremse u. höhenverst. abnehmbaren Armlehnen *	31	1 Set	
oder	☐	3277-1695		Radabdeckung Alu in Rahmenfarbe mit integrierter Bremsanlage für 20-24" Räder, breit für 3° Sturz *		1 Set	
oder	☐	3278-1695		Radabdeckung Alu in R-farbe. 20-24" mit integ. Br. u. höhenverst. abnehmb. Armlehnen, breit 3° Sturz *		1 Set	
				*** bei 22 " muss für SH 41, 43 + 45 SA-0512 ausgewählt werden**			
				*** bei 24" muss für SH 47 + 49 SA-0512 ausgewählt werden**			

Antriebsräder

mit/oder: Bitte jeweils nur

		Artikel-Nr.	Farbe	Artikelbezeichnung		Bild	Anzahl	Preis
mit	☐	1296-0xxx		Antriebsrad ***HOGGI*** light		32	1 Set	inkl.
oder	☐	1297-1xxx		Antriebsrad ***HOGGI*** light mit Trommelbremse *	**(Aufpreis)**	33	1 Set	
				*** nur in Verbindung mit Schiebebügel oder Schiebegriffe**				
mit	☐	129x-xx1x		Luftbereifung		32	1 Set	inkl.
oder	☐	129x-xx2x		Pannensichere PU-Bereifung (20x1 3/8", 22x1" und 24x1")		33	1 Set	inkl.
mit	☐	129x-xxx0		Ohne Greifreifen				
oder	☐	129x-xxx1		Alu-Greifreifen, silber eloxiert, Greifreifenanbau "standard"		34	1 Set	inkl.
oder	☐	129x-xxx2		Alu-Greifreifen, silber eloxiert, Greifreifenanbau "hoch"		35	1 Set	inkl.
oder	☐	129x-xxx3		VA-Greifreifen, Greifreifenanbau "standard"	**(Aufpreis)**	36	1 Set	
oder	☐	129x-xxx4		VA-Greifreifen, Greifreifenanbau "hoch"	**(Aufpreis)**	37	1 Set	
mit				☐ Greifreifenanbau "eng"				
oder				☐ Greifreifenanbau "weit"				
oder	☐	1204-1155		Geschlossene ergonomische Greifreifen 22", schwarz eloxiert, für Hoggi-Light Räder	**(Aufpreis)**	69	1 Set	
oder	☐	1204-1156		Geschlossene ergonomische Greifreifen 24", schwarz eloxiert, für Hoggi-Light Räder	**(Aufpreis)**		1 Set	
mit	☐	1204-106X		"HOGGI Grip Plus" Greifreifeneinlagen schwarz, für geschlossene ergonomische Greifreifen	**(Aufpreis)**	70	1 Set	
	☐	1204-114X		Aluminiumgreifreifen mit Antirutschbeschichtung schwarz, Greifreifenanbau "standard" *	**(Aufpreis)**	67	1 Paar	
	☐	1204-114X		Aluminiumgreifreifen mit Antirutschbeschichtung schwarz, Greifreifenanbau "hoch" *	**(Aufpreis)**		1 Paar	
				*** nur in Verbindung mit HOGGI light Antriebsrädern**				
mit	☐	1296-4211		Luftrad 20x1" ***HOGGI*** Extra light schwarze Alu-Greifreifen	**(Aufpreis)**	38	1 Set	
mit	☐	1296-4311		Luftrad 22x1" ***HOGGI*** Extra light schwarze Alu-Greifreifen	**(Aufpreis)**		1 Set	
oder	☐	1296-4411		Luftrad 24x1" ***HOGGI*** Extra light schwarze Alu-Greifreifen	**(Aufpreis)**		1 Set	

Speichenschutz // Alte Motive // Abverkauf

	Artikel-Nr.	Farbe	Artikelbezeichnung		Bild	Anzahl	Preis
☐	1204-101x		Speichenschutz, transparent *		39	1 Set	
☐	1204-101x		Speichenschutz, transparent, für Trommelbremsräder *			1 Set	
☐	1204-101x		Speichenschutz mit Motiv **	**(Abverkauf)**	40	1 Set	
☐	1204-101x		Speichenschutz mit Motiv, für Trommelbremsräder **	**(Abverkauf)**		1 Set	
			*** Motive 2021 nur möglich in Kombination mit 1204-2001-XXX**				
			**** bitte Farbcode des Speichenschutzmotivs eintragen (siehe Anhang)** **Nur solange der Vorrat reicht!**				
			***** Speichenschutz mit Motiv ist nicht für 20" Räder erhältlich**				

Speichenschutz // Neue Motive 2021 (mit 10% Händlerrabatt)

	Artikel-Nr.	Farbe	Artikelbezeichnung	Bild	Anzahl	Preis
☐	1204-2001-000		Speichenschutz Spezial-Innen-Folierung, einfarbig nach Kundenwunsch [1 2]		1 Set	
☐	1204-2001-2XX		Speichenschutz Spezial-Innen-Folierung mit Motiv [1 3]		1 Set	
☐	1204-2001-SA		Speichenschutz Spezial-Innen-Folierung mit Grafik nach Kundenvorgabe[1]			
			[1] nur in Verbindung mit transparentem Speichenschutz			
			[2] bitte RAL Ton angeben			
			[3] Speichenschutz Motiv im "Speichenschutz Bestellblatt" wählbar (verfügbar auf der Website)			

Lenkräder

mit/oder: Bitte jeweils nur

		Artikel-Nr.	Farbe	Artikelbezeichnung		Bild	Anzahl	Preis
mit	☐	1250-1002S		Rad mit Vollgummireifen, schwarz (100 x 32 mm) *		41	1 Set	inkl.
oder	☐	1250-1003S		Rad mit Vollgummireifen, schwarz (125 x 32 mm)			1 Set	inkl.
oder	☐	1250-1005S		Rad mit Vollgummireifen, schwarz (140 x 40 mm)			1 Set	inkl.
oder	☐	1249-1005		Skaterrolle mit Leuchtdioden (100 x 24 mm) *	**(Aufpreis)**	42	1 Set	
oder	☐	1249-1006		Skaterrolle mit Leuchtdioden (125 x 24 mm)	**(Aufpreis)**		1 Set	
oder	☐	1221-1003		PU-Rad mit Design-Kunststofffelge (100 x 34 mm) *	**(Aufpreis)**	43	1 Set	
oder	☐	1221-1004		PU-Rad mit Design-Kunststofffelge (125 x 34 mm)	**(Aufpreis)**		1 Set	
				*** 100 mm Rad nicht möglich bei 3° Sturz**				

Zubehör

	Artikel-Nr.	Farbe	Artikelbezeichnung	Bild	Anzahl	Preis
☐	3220-1801		Kippschutz, wegschwenkbar, Anbau links	44	1 Stück	
☐	3220-1802		Kippschutz, wegschwenkbar, Anbau rechts		1 Stück	
☐	3275-1803		Ankipphilfe, Anbau links	45	1 Stück	
☐	3275-1804		Ankipphilfe, Anbau rechts		1 Stück	
☐	3275-1910		Abweisrollen *	46	1 Set	
			*** nicht in Kombination mit Lenk- und Schiebehilfe**			
☐	1204-101x		Greifreifenüberzug Silikon, schwarz gerillt	47	1 Set	
☐	3222-1xSB		Verbreiterungssatz um 2 cm, Modelle mit "starrer" Rückenbasis		1 Set	
			☐ 6 = RH 20, ☐ 7= RH 25, ☐ 8 = RH 30, ☐ 9 = RH 35			
☐	3229-1xSB		Verbreiterungssatz um 2 cm, Modelle mit "abklappbarem" Rücken		1 Set	
			☐ 6 = RH 20, ☐ 7= RH 25, ☐ 8 = RH 30, ☐ 9 = RH 35			
☐	3201-6400		Fußgelenkgurte, Gr. 1	48	1 Paar	
☐	3203-6400		Fußgelenkgurte, Gr. 2		1 Paar	
☐	3220-6100		Beckengurt, schwarz für Rückenbasis starr	49	1 Stück	
☐	3220-6101		Beckengurt, schwarz für Rückenbasis winkelverstellbar		1 Stück	
☐	3220-6702		4-Punkt Beckengurt, Gr. S (SB 24 - 30)	50	1 Stück	
☐	3220-6703		4-Punkt Beckengurt, Gr. M (SB 28 - 36)		1 Stück	
☐	3220-6704		4-Punkt Beckengurt, Gr. L (SB 34 - 42)		1 Stück	
☐	3251-7600		Kantenschutz für Rückenrohre mit Rückenbespannung	51	1 Set	

Zubehör für Sitz- und Rückenblech

		Artikel-Nr.	Farbe	Artikelbezeichnung	Bild	Anzahl	Preis
	☐	3231-7800	346	Abduktionskeil Gr. 1 (LBH 9x6x9 cm), abschwenkbar, schwarz*	52	1 Paar	
	☐	3231-7900	346	Abduktionskeil Gr. 2 (LBH 11x8x10 cm), abschwenkbar, schwarz*		1 Paar	
	☐	3233-7800	346	Abduktionskeil Gr. 3 (LBH 12x9x10cm), abschwenkbar, schwarz*		1 Paar	
	☐	3220-71SB	346	Sitzkissen 3 cm dick, schwarz	53	1 Stück	
	☐	3276-7100	346	Rückenkissen für Rückenblech, 2,5 cm dick (SB und RH)	54	1 Stück	
mit	☐	2240-1505		MDP Pelottenhalter abklappbar und abnehmbar zur Befestigung an Rundrohr D25 mm, links	55	1 Stück	
mit	☐	2240-1506		MDP Pelottenhalter abklappbar und abnehmbar zur Befestigung an Rundrohr D25 mm, rechts		1 Stück	
oder	☐	2240-1405		MDP Pelottenhalter fix Befestigung an Rundrohr D25 mm, links/rechts	56	1 Stück	
mit	☐	2240-1461	346	MDP Thoraxpelotte Gr.1 (8 x 10 x 2 cm), Bezug: schwarz	57	1 Stück	
oder	☐	2240-1462	346	MDP Thoraxpelotte Gr.2 (10 x 12 x 2 cm), Bezug: schwarz		1 Stück	
oder	☐	2240-1463	346	MDP Thoraxpelotte Gr.3 (12 x 13 x 2 cm), Bezug: schwarz		1 Stück	
oder	☐	2240-1471		MDP Thoraxpelotte gekröpft Gr.1 (6 x 11,5 x 2,5 cm), PU ohne Bezug	58	1 Stück	
oder	☐	2240-1472		MDP Thoraxpelotte gekröpft Gr.2 (8 x 14 x 2,5 cm), PU ohne Bezug		1 Stück	
	☐	3201-3830		Kopfstützenhalter universal (für 3245-7800 oder Fremdfabrikate) *	59	1 Stück	
	☐	3245-7800	306	Kopfstütze mit Hinterhauptpolster inklusive Montageset	60	1 Stück	
				*** ab Rückenhöhe 30 cm**			
	☐	3200-0401		Gurtführung als T-Träger oberhalb der Schultern	61	1 Stück	

Sonderbau

	Artikel-Nr.	Farbe	Artikelbezeichnung		Bild	Anzahl	Preis
☐	3220-80SB	346	Konturiertes Sitzkissen, mit Abduktion, Beinführung und Sitzhöckeraufnahmen, für SB 24-32, schwarz		62	1 Stück	
☐	3220-80SB	346	Konturiertes Sitzkissen, mit Abduktion, Beinführung und Sitzhöckeraufnahmen, für SB 34-38, schwarz			1 Stück	
☐	3275-7200	346	"HOGGI align" Konturiertes Rückenkissen, schwarz		63	1 Stück	
☐	SA-0286/2-KP		A-Keil Erhöhung um 30 mm *			1 Set	
			*** nur in Verbindung mit A-Keil und Konturiertem Sitzkissen**				
☐	SA-0210-MP		Rahmen in einer anderen RAL Farbe	**(Aufpreis)**		1 Stück	
☐	6999-0014	060	Rahmen in Sonderfarbe Kupfergold	**(Aufpreis)**		1 Stück	
☐	6999-0017		Radgabeln und Sturzadapter pulverbeschichtet, Farbe aus Rahmenfarbtabelle gemäß Kundenangabe	**(Aufpreis)**		1 Set	
☐	SA-0279/5-KP		**CESA** Lenk- und Schiebehilfe *		64	1 Stück	
☐	SA-0627/5-KP		**CESA** Lenk- und Schiebehilfe als Geräteträger-Variante*		65	1 Stück	
			*** bei Nachrüstung fallen zusätzliche Kosten an**			Preis auf Anfrage	
☐	SA-0619/4-KP		Anbauadapter zu Lenk- u. Schiebehilfe für "phil&teds" Geschwistersitz oder universal Autositz Adapter		66	1 Stück	
☐	SA-0390		Polster in Sonderfarbe **(siehe Polsterfarbtabelle)**			Preis auf Anfrage	
☐	SA-0572-F-MP		Kunststoff Antirutschbeschichtung in Sonderfarbe: Reinweiß (RAL 9010), Silbergrau (RAL 7001), Himmelblau (RAL 5015), Verkehrsrot (RAL 3020), Reinorange (RAL 2004) *	**(Aufpreis)**	68	1 Paar	
			*** nur in Verbindung mit HOGGI light Antriebsrädern**				
☐	SA-0093-MP		Maxgrepp Original Greifreifen	**(Aufpreis)**	71	1 Set	
☐	SA-0094-MP		Maxgrepp Ergo Para Greifreifen	**(Aufpreis)**	72	1 Set	
☐	SA-0095-MP		Maxgrepp Ergo Para CP Greifreifen	**(Aufpreis)**	73	1 Set	
☐	SA-0528-MP		Vorbereitung für Elektroantrieb Alber "e-fix"	**(Aufpreis)**		1 Set	
☐	SA-0528/1-MP		Transportsicherung in Kombination mit Zusatzantrieben	**(Aufpreis)**		1 Set	
☐	SA-0528/2-MP		Vorbereitung für Elektroantrieb Alber "Twion, e-motion"	**(Aufpreis)**	74	1 Set	
☐	SA-0315/7-MP		Vorbereitung für die Montage des Einhandantriebes der Firma "Pro Aktiv"	**(Aufpreis)**	75	1 Stück	
☐	SA-0505-MP		Verriegelung der Integrierten Bremse		76	1 Stück	
☐	SA-0594		Radabdeckung aus Carbon	**(Aufpreis)**	77	Preis auf Anfrage	

Polsterfarben

346	Schwarz	**321**	Abstandsgewirke, schwarz	**(Sonderfarbe)**	**348**	Grau Soft	**(Sonderfarbe)**
		347	Beere Soft	**(Sonderfarbe)**	**349**	Türkis Soft	**(Sonderfarbe)**

Alle ***HOGGI*** Polster werden aus schwer entflammbarem Trevira CS gefertigt. Ausnahme Abstandsgewirke (**321**).

Rahmenfarben

001	Schwarz	(RAL 9005)	**021**	Graualuminium	(RAL 9007)	**032**	Schwarz matt	(RAL 9005M)	**059** Pastellblau (RAL 5024)
002	Silber		**022**	Signalweiß	(RAL 9003)	**039**	Signalviolett	(RAL 4008)	**061** Hellrosa (RAL 3015)
003	Perlrubinrot	(RAL 3032)	**023**	Reinorange	(RAL 2004)	**040**	Nachtblau	(RAL 5022)	**064** Olivgrün (RAL 6003)
004	Perlnachtblau	(RAL 5026)	**024**	Eisenglimmer		**050**	Weiß matt	(RAL 9003)	**065** Himbeerrot (RAL 3027)
005	Perlenzianblau	(RAL 5025)	**025**	Signalblau	(RAL 5005)	**053**	Lichtgrün	(RAL 6027)	**066** Weißgrün (RAL 6019)
017	Verkehrsgelb	(RAL 1023)	**026**	Blutorange	(RAL 2002)	**054**	Ozeanblau	(RAL 5020)	
018	Feuerrot	(RAL 3000)	**027**	Erikaviolett	(RAL 4003)	**056**	Türkisblau	(RAL 5018)	
019	Himmelblau	(RAL 5015)	**028**	Perlviolett	(RAL 4011)	**057**	Eisenglimmer light		
020	Gelbgrün	(RAL 6018)	**029**	Perlbeige	(RAL 1035)	**058**	Lachsorange	(RAL 2012)	

SA-0210-MP weitere RAL-Farben auf Anfrage (RAL-Nummer angeben), **Mehrpreis**

Bemaßung und Aktivgrad

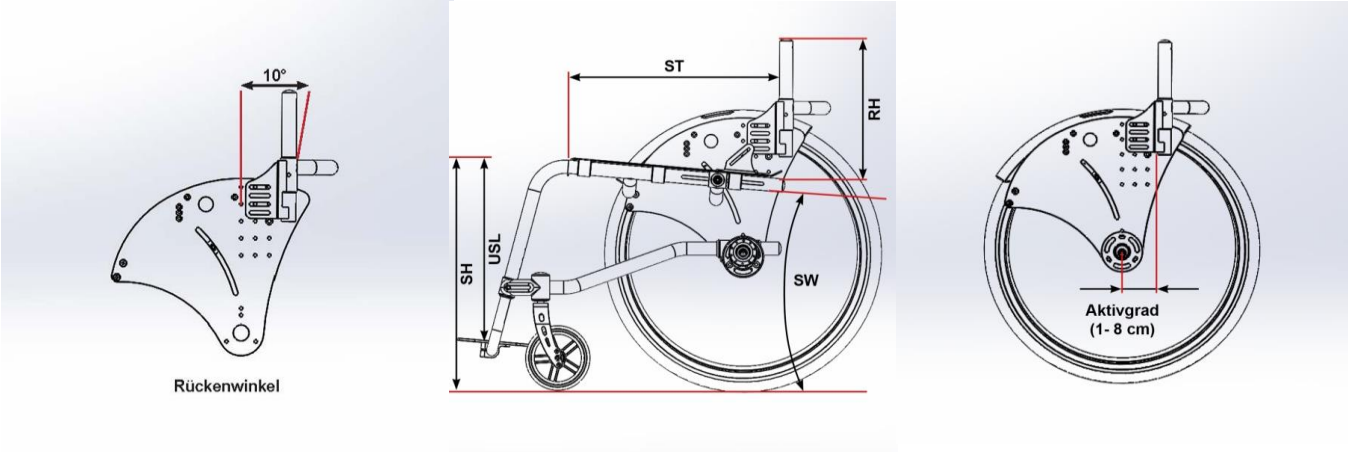

SH = Sitzhöhe **UL** = Unterschenkellänge **ST** = Sitztiefe **RH** = Rückenhöhe **SW** = Sitzwinkel
(Alle Maße ohne Sitz- und Rückenpolster)

Sitzhöhe und Unterschenkellänge

CESA-Abdu Sitzhöhen und Unterschenkellängen pro Rahmengröße

Gr.	SH	Fußstützen					
		3227-41SB	3227-43SB	3227-45SB	3227-46SB	3227-47SB	3227-40SB
		Fußstützanlage durchgehend winkelverstellbar	Fußstützanlage durchgehend, winkelverstellbar hochklappbar	Einzelfußstützen, winkelverstellbar, hochklappbar	Fußstützanlage durchgehend, winkelverstellbar für USL kurz	Fußstützanlage durchgehend, winkelverstellbar für USL kurz-mittel	Fußstützanlage durchgehend, rückklappbar
CESA-Abdu Gr. 1 (SW 5°)	36	27 - 33	27 - 33	27 - 33	15 - 22	19 - 25	27 - 34
	38	27 - 35	27 - 35	27 - 35	15 - 24	19 - 27	27 - 36
	40	27 - 37	27 - 37	27 - 37	15 - 26	19 - 29	27 - 38
	42	27 - 39	27 - 39	27 - 39	15 - 28	19 - 31	27 - 40
CESA-Abdu Gr. 2 (SW 5°)	37	30 - 34	30 - 34	30 - 34	19 - 24	23 - 27	30 - 35
	39	30 - 36	30 - 36	30 - 36	19 - 26	23 - 29	30 - 37
	41	30 - 38	30 - 38	30 - 38	19 - 28	23 - 31	30 - 39
	43	30 - 40	30 - 40	30 - 40	19 - 30	23 - 33	30 - 41
	45	30 - 42	30 - 42	30 - 42	19 - 32	23 - 35	30 - 43
CESA-Abdu Gr. 3 (SW 5°)	41	34 - 40	34 - 40	34 - 40	23 - 28	27 - 32	34 - 41
	43	34 - 42	34 - 42	34 - 42	23 - 30	27 - 34	34 - 43
	45	34 - 44	34 - 44	34 - 44	23 - 32	27 - 36	34 - 45
	47	34 - 44	34 - 44	34 - 44	23 - 34	27 - 38	34 - 45
	49	34 - 46	34 - 46	34 - 46	23 - 36	27 - 40	34 - 47

Sitztiefe und Aktivgrad

CESA-Abdu Sitztiefenbereich in Abhängigkeit von Sitzbreite und Aktivgrad (AG)																	
Gr.	AG	Sitzbreite															
		24		26		28		30		32		34		36		38	
Gr. 1 (SH 38, SW 5°)	1	24-30		24-32		26-34		28-36									
	2	25-30		25-32		26-34		28-36									
	3	26-30		26-32		26-34		28-36									
	4	27-30		27-32		27-34		28-36									
	5	28-30		28-32		28-34		28-36									
	6	29-30		29-32		29-34		29-36									
	7	30-30		30-32		30-34		30-36									
	8			31-32		31-34		31-36									
Gr. 2 (SH 41, SW 5°)	1			26-32		26-34		28-36		30-38		32-40		34-42			
	2			26-32		26-34		28-36		30-38		32-40		34-42			
	3			27-32		27-34		28-36		30-38		32-40		34-42			
	4			28-32		28-34		28-36		30-38		32-40		34-42			
	5			29-32		29-34		29-36		30-38		32-40		34-42			
	6			30-32		30-34		30-36		30-38		32-40		34-42			
	7			31-32		31-34		31-36		31-38		32-40		34-42			
	8			32		32-34		32-36		32-38		32-40		34-42			
Gr. 3 (SH 45, SW 5°)	1							32-36		32-38		32-40		34-42		36-44	
	2							32-36		32-38		32-40		34-42		36-44	
	3							32-36		32-38		32-40		34-42		36-44	
	4							33-36		33-38		33-40		34-42		36-44	
	5							34-36		34-38		34-40		34-42		36-44	
	6							35-36		35-38		35-40		35-42		36-44	
	7							36		36-38		36-40		36-42		36-44	
	8									37-38		37-40		37-42		37-44	

Einschränkung der Fußbanksysteme

CESA Fußbanksysteme	Einschränkung Fußbanksysteme							
	Mindestsitzwinkel						Vorderräder	
	2°	3°	4°	6°	7°	9°	125	140
Rohrbügel-Fußstütze (Standard)			x					x
Fußstützanlage mit Alu-Fußrett durchgehend, winkelverstellbar			x					x
Fußstütze mit Fußbrett rückklappbar			x					x
Fußstützanlage durchgehend, winkelverstellbar für kurze USL	x						x	
Fußstützanlage durchgehend, winkelverstellbar für kurze USL				x				x
Fußstützanlage durchgehend, winkelverstellbar für mittel-kurze USL	x						x	
Fußstützanlage durchgehend, winkelverstellbar für mittel-kurze USL				x				x
Fußstützanlage mit Alu-Fußbrett durchgehend, winkelverstellbar, hochklappbar		x					x	
Fußstützanlage mit Alu-Fußbrett durchgehend, winkelverstellbar, hochklappbar					x			x
Einzelfußstützen, winkelverstellbar, hochklappbar			x				x	
Einzelfußstützen, winkelverstellbar, hochklappbar						x		x

Speichenschutz

Farbcode

201	***HOGGI*** blau
202	Elfenland
203	Maus
204	Wasserwelt
205	Zug
206	Drache
207	Zirkus

AUSSTATTUNGEN // ZUBEHÖRE // CESA Abdu

01

Sitzblech

02

Rückenbasis, starr

03

Rückenbasis, winkelverstellbar u. abklappbar

04
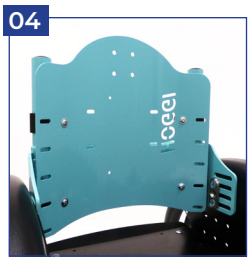
Rückenblech in Rahmenfarbe

05

Rückenbespannung

06

Rohrbügel-Fußstütze Standard

07

Fußstützanlage, durchgehend

08

Fußstützanlage, hochklappbar

09

Einzelfußstützen

10

Fußstützanlage, für kurze USL

11

Fußstützanlage mit Fußbrett, rückklappbar

12

Wadenband mit Polster

13

Transportsicherung

14

Schiebebügel

15

Schiebegriffe

16

Schiebegriffe, rückverlagert

17

Schiebegriff abklappbar

18

Teleskoprohre

19

Einzelschiebegriffe

20

Einzelschiebegriffe 90°

21

Zentralschiebegriff Delta-Form

22

HOGGI light Sportbremse

23

Radabdeckung

24

Radabdeckung mit Armlehnen

25

Radabdeckung mit integrierter Bremse

26

Radabdeckung, Armlehnen und integ. Bremse

27

Therapietisch

28
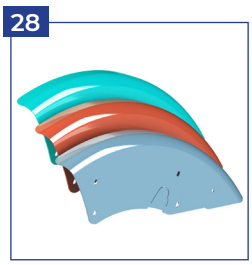
Radabdeckung aus Aluminium

29

Radabdeckung, höhenverstellbare Armlehnen

30

Radabdeckung mit integrierter Bremse

AUSSTATTUNGEN // ZUBEHÖRE // CESA Abdu

31

Radabdeckung, Armlehnen und integ. Bremse

32

Antriebsrad HOGGI light

33

Antriebsrad HOGGI light mit Trommelbremse

34

Alu-Greifreifen, standard

35

Alu-Greifreifen, hoch

36

VA-Greifreifen, standard

37

VA-Greifreifen, hoch

38

HOGGI Extra light

39

Speichenschutz, transparent

40

Speichenschutz mit Motiv

41

Rad mit Vollgummireifen

42

Skaterrolle mit Leuchtdioden

43

PU-Rad mit Design-Kunststofffelge

44

Kippschutz

45

Ankipphilfe

46
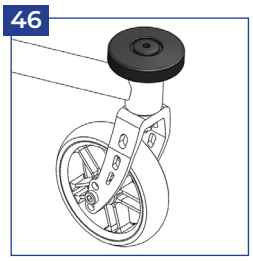
Abweisrollen

47

Greifreifenüberzug

48

Fußgelenkgurte

49

Beckengurt

50

4-Punkt Beckengurt

51

Kantenschutz

52

Abduktionskeil

53
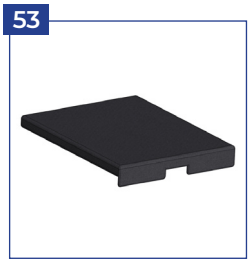
Sitzkissen

54

Rückenkissen

55

MDP Pelottenhalter abklappbar & abnehmbar

56

MDP Pelottenhalter fix

57

MDP Thoraxpelotte

58

MDP Thoraxpelotte gekröpft

59

Kopfstützenhalter universal

60

Kopfstütze mit Hinterhauptpolster

AUSSTATTUNGEN // ZUBEHÖRE // CESA Abdu

61

Gurtführung als T-Träger

62

Konturiertes Sitzkissen mit Abduktion

63

„HOGGI align“ Konturiertes Rückenkissen

64

Lenk- und Schiebehilfe

65

Lenk- und Schiebehilfe als Geräteträger-Variante

66

Anbauadapter zu Lenk- u. Schiebehilfe

67

Alugreifreifen mit Antirutschbeschichtung

68

Antirutschbeschichtung in Sonderfarbe

69

Geschlossene ergonomische Greifreifen

70

HOGGI Grip Plus

71

Maxgrepp Original Greifreifen

72

Maxgrepp Ergo Para Greifreifen

73

Maxgrepp Ergo Para CP Greifreifen

74

Elektroantrieb „TWION“

75

Einhandantrieb der Firma „Pro Aktiv“

76
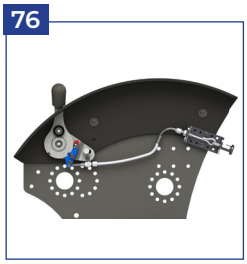
Verriegelung der Integrierten Bremse

77

Radabdeckung aus Carbon