CESA

Stand: August 2025 // Gültig bis auf Widerruf

Hilfsmittelnummer: 18.50.03.6001

☐ **Bestellung**

☐ **Angebot**

Auftragsnummer / Kommission: _____

Datum: _____

Rechnungsanschrift

Kundennummer: _____

Firma: _____

Straße: _____

PLZ, Ort: _____

Lieferanschrift ☐ Siehe Rechnungsanschrift

Firma: _____

Straße: _____

PLZ, Ort: _____

Grundausstattung

- Boxrahmen Aluminiumkonstruktion
- Sitz- und Rückenblech / Rückenbespannung
- Fußstütze Standard
- Kleiderschutz und HOGGI light Bremsen
- Antriebsräder HOGGI light inkl. Greifreifen

Alle Preise in EURO zuzüglich 7% Mehrwertsteuer. Bei Ersatzteil- und separater Zubehörbestellung zuzüglich 19% Mehrwertsteuer.

Rahmenfarben

Schwarz	Silber	Perlrubinrot	Perlnachtblau	Perlenzianblau	Gelbgrün
Eisenglimmer	Verkehrsgelb	Feuerrot	Himmelblau	Perlviolett	Nachtblau
Graualuminium	Signalweiß	Reinorange	Signalblau	Perlbeige	Blutorange
Erikaviolett	Schwarz, matt	Signalviolett	Weiß, matt	Lichtgrün	Ozeanblau
Türkisblau	Eisenglimmer light	Lachsorange	Pastellblau	Hellrosa	Olivgrün
Himbeerrot	Weißgrün				

Sonderlackierung

☐ Kupfergold

☐ Wunsch-RAL-Farbe:

Sonderlackierung (optional)

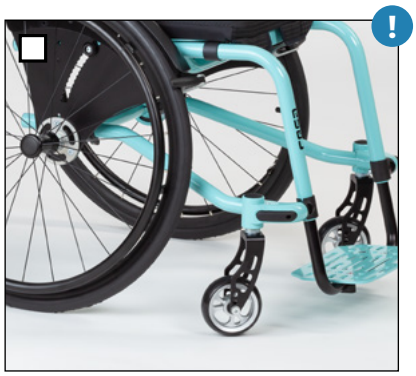

Radgabeln und Sturzadapter
in Wunschfarbe:

CESA Folienplot

☐ **schwarz** ☐ **silber**

oder in Wunschfarbe:

Hinweis:
Bitte HOGGI Rahmenfarbe angeben.

Sitzbreite und Sitztiefe

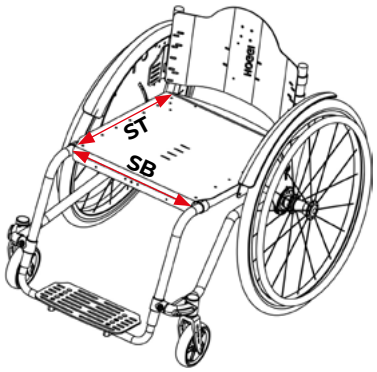

☐ **CESA Gr. 1 (20“):**
SB 24-30 cm
(in 2cm Schritten)
60 kg Zuladung

☐ **CESA Gr. 2 (22“):**
SB 26-36 cm
(in 2cm Schritten)
80 kg Zuladung

☐ **CESA Gr. 3 (24“):**
SB 30-44 cm
(in 2cm Schritten)
100 kg Zuladung

☐ Sitzbreite: 24 cm
Sitztiefe eintragen: (24 - 30 cm)

☐ Sitzbreite: 26 cm
Sitztiefe eintragen: (24 - 32 cm)

☐ Sitzbreite: 28 cm
Sitztiefe eintragen: (26 - 34 cm)

☐ Sitzbreite: 30 cm
Sitztiefe eintragen: (28 - 36 cm)

☐ Sitzbreite: 32 cm
Sitztiefe eintragen: (30 - 38 cm)

☐ Sitzbreite: 34 cm
Sitztiefe eintragen: (32 - 40 cm)

☐ Sitzbreite: 36 cm
Sitztiefe eintragen: (34 - 42 cm)

☐ Sitzbreite: 38 cm
Sitztiefe eintragen: (36 - 44 cm)

☐ Sitzbreite: 40 cm
Sitztiefe eintragen: (38 - 46 cm)

☐ Sitzbreite: 42 cm
Sitztiefe eintragen: (40 - 48 cm)

☐ Sitzbreite: 44 cm
Sitztiefe eintragen: (42 - 48 cm)

Rückenhöhe, Rückenwinkel und Unterschenkellänge

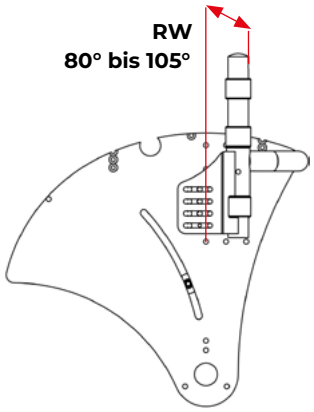

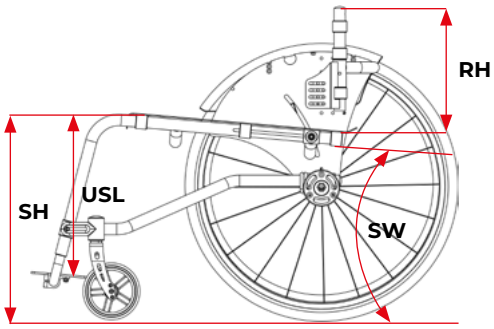

Rückenwinkel eintragen: (80° bis 105°)

Sitzwinkel eintragen:

☐ 0° ☐ 3° ☐ 6° ☐ 9° ☐ 12°

Unterschenkellänge eintragen: (15 - 46 cm)

Sitzhöhe eintragen: (36 - 49 cm)

Rückenhöhe	☐ 20 cm	☐ 25 cm	☐ 30 cm	☐ 35 cm	☐ 40 cm
Rückenbasis starr	x	x	x	x	
Rückenbasis winkelverstellbar & abklappbar	x	x	x	x	
Rückenblech	x	x	x	x	
Rückenbespannung		x	x	x	x

Aktivgrad

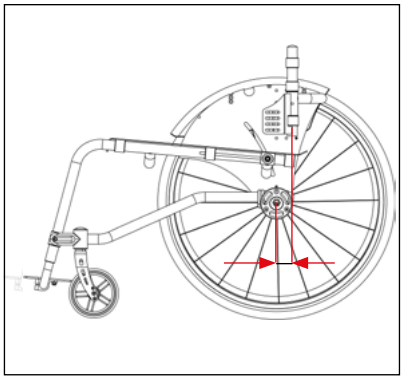

1 — 4 — 8

passiv — aktiv

Aktivgrad eintragen: (1 bis 8 cm)

Radsturz

☐ 3°

☒ 6°

☐ 9°

☐ 12°

Rücken

Rückenbasis „starr“

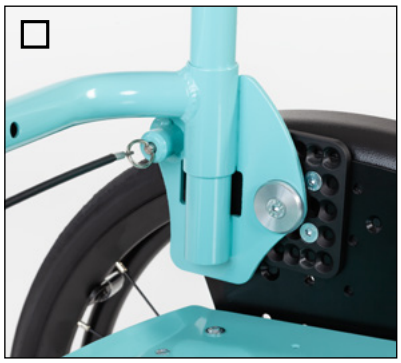

Rückenbasis „winkelverstellbar und abklappbar“

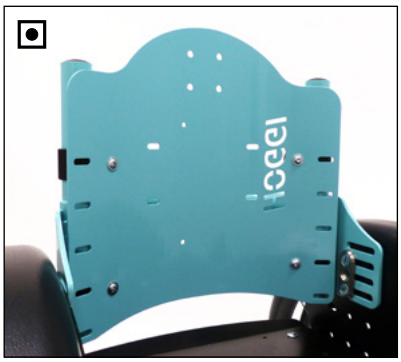

Rückenblech in Rahmenfarbe

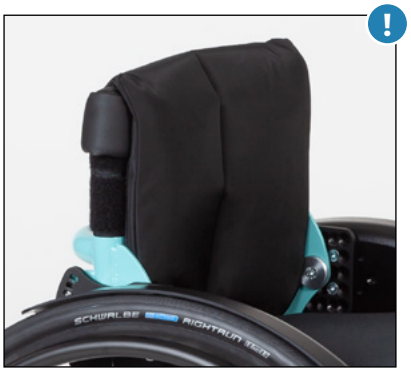

Rückenbespannung

- ☐ **ohne Rückenblech oder Rückenbespannung**
- ☐ **Kantenschutz für Rückenrohre mit Rückebespannung**
- ☐ **Befestigungsset Rückenelemente für den Sonderbau**

- ☐ **RH 25-35 cm**
- ☐ **RH 30-40 cm**
- ☐ **RH 35-40 cm**

Hinweis:
Höhenverstellung ist nur möglich in Kombination mit den Teleskoprohren oder den Einzelschiebegriffen in den Rückenrohren.

Sitzblech

Sitzblech

- ☐ **ohne Sitzblech oder Sitzbespannung**
- ☐ **Befestigungsset Sitzelemente für den Sonderbau**

Rückenverlängerung (crashgetestet)

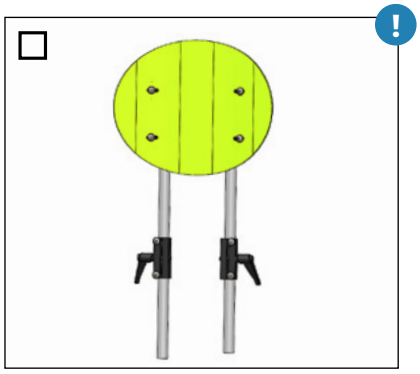

Rückenverlängerung

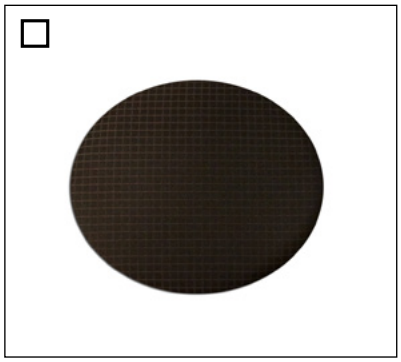

Polster für Rückenverlängerung, schwarz

Hinweis:
Bei der Auswahl der Transportsicherung ist die Rückenverlängerung oder die Kopfstütze zwingend erforderlich.
Nur in Kombination mit dem Rücken-blech möglich.

Kopfstützen (crashgetestet)

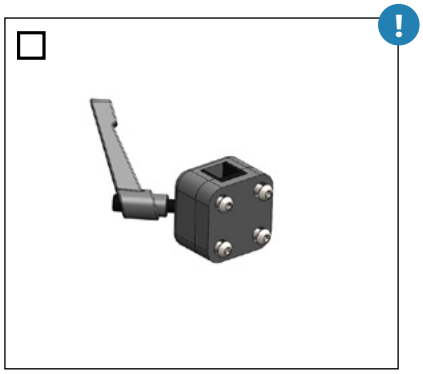

Kopfstützenhalter für „Kopfstütze mit Hinterhauptpolster“ oder für Fremdfabrikate

Hinweis:
Ab einer Rückenhöhe von 30 cm.

Kopfstütze mit Hinterhauptpolster

Hinweis:
Bei der Auswahl der Transportsicherung ist die Rückenverlängerung oder die Kopfstütze zwingend erforderlich.

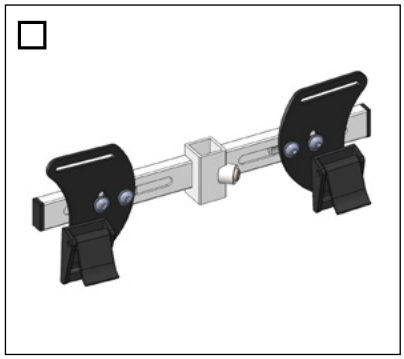

Gurtführung als T-Träger oberhalb der Schultern

Rückenkissen

Rückenkissen für Rückenblech, 2,5 cm, schwarz

Konturiertes Rückenkissen, schwarz „HOGGI align“

Sitzkissen

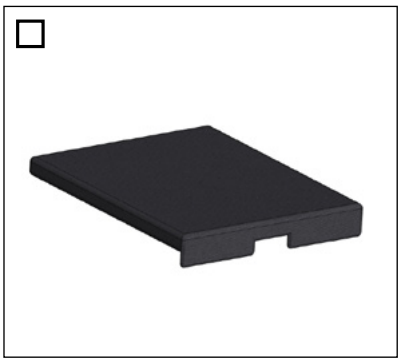

Sitzkissen 3 cm, schwarz

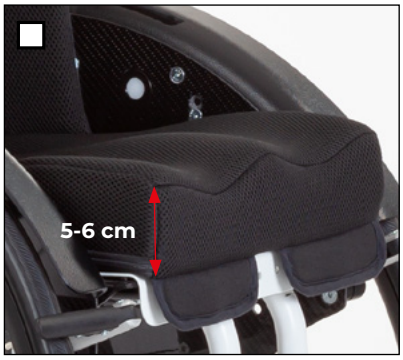

Konturiertes Sitzkissen Abduktion, schwarz

SB 24 - 32 cm	**570,00€**
SB 34 - 44 cm	**597,00€**

Polsterfarben

Schwarz

Abstandsgewirke

Beere Soft

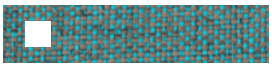

Türkis Soft

Grau Soft

Hinweis:
Polsterfarbe Schwarz ist die Standardfarbe und in der Grundausstattung mit inbegriffen.

Bremsen

HOGGI light Sportbremse

Standard-Kniehebelbremsen

Integrierte Bremse

Hinweis:
Die Auswahl der integrierten Bremse ist nur in Verbindung mit der entsprechenden Radabdeckung möglich.

Radabdeckungen aus Kunststoff

Radabdeckung aus Kunststoff

Radabdeckung aus Kunststoff für integrierte Bremse

Radabdeckung aus Kunststoff mit höhenverstellbaren & abnehmbaren Armlehnen

Radabdeckung aus Kunststoff für integ. Bremse & abnehmbaren & höhenverst. Armlehnen

Radabdeckungen aus Aluminium

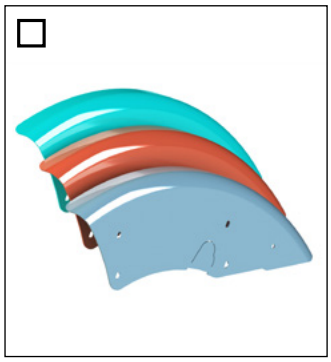

Radabdeckung aus Aluminium in Rahmenfarbe

Radabdeckung aus Aluminium in Rahmenfarbe für integrierte Bremsanlage

Radabdeckung aus Aluminium in Rahmenfarbe mit höhenverst. & abnehmbaren Armlehnen

Radabdeckung aus Aluminium in Rahmenfarbe für integ. Bremsanlage & höhenverst. abnehmbaren Armlehnen

Radabdeckung aus Carbon, PU-Armauflage, Verriegelung der integrierten Bremse

Radabdeckung aus Carbon mit integrierter Bremse

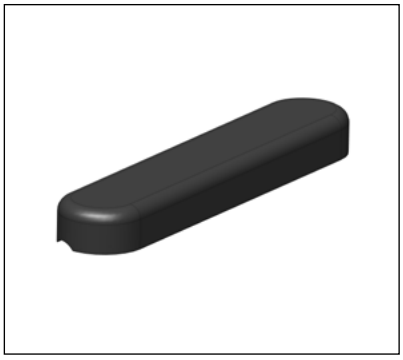

Pu-Armauflage

23,5 cm lang **27 cm lang**

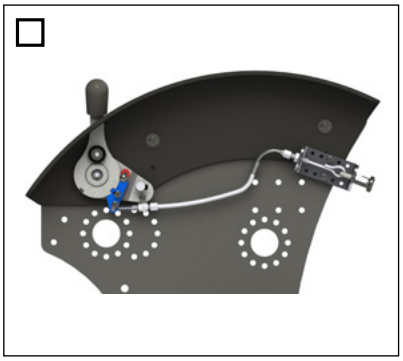

Verriegelung der Integrierten Bremse

Antriebsräder

Bereifung für HOGGI light Antriebsräder wählen:

☐ **Luftbereifung**

☐ **PU-Bereifung**
(20x1 3/8“, 22x1“ und 24x1“)

Antriebsrad HOGGI light

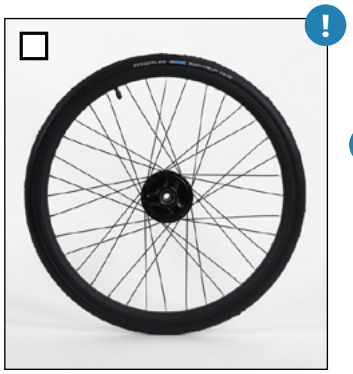

Antriebsrad HOGGI light
mit Trommelbremsen

Hinweis:
Nur in Verbindung mit Schiebebügel oder Schiebegriffe.

Luftrad HOGGI Extra light mit schwarzem Alu-Greifreifen

Greifreifen für HOGGI light Antriebsräder

☐ Ohne Greifreifen

☐ Alu-Greifreifen

☐ Alu-Greifreifen mit **Antirutschbeschichtung**

☐ VA-Greifreifen

Antirutschbeschichtung:

☐ Schwarz

☐ Reinweiß

☐ Silbergrau

☐ Himmelblau

☐ Verkehrsrot

☐ Reinorange

Greifreifenvariante für HOGGI light Antriebsräder:

Standard

Hoch

Greifreifenmontage für HOGGI light Antriebsräder:

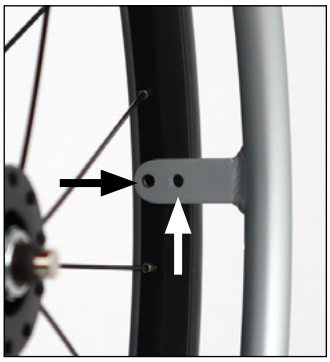

☐ Weit ☐ Eng

Greifreifenüberzug

Geschlossener
ergonomischer Greifreifen

„HOGGI Grip Plus“ Gum-
miprofil für geschlossenen
Greifreifen

Greifreifen für HOGGI light Antriebsräder

Maxgrepp Original

Maxgrepp Ergo Para

Maxgrepp Ergo Para CP

Speichenschutz

- ☐ Speichenschutz, transparent
- ☐ Speichenschutz Spezial-Innen-Folierung, **einfarbig nach Kundenwunsch:**
- ☐ Speichenschutz Spezial-Innen-Folierung, **mit Motiv**
- ☐ Speichenschutz Spezial-Innen-Folierung, **mit Grafik nach Kundenvorgabe**

Hinweis:
Speichenschutz-Motiv bitte im gesonderten **„Bestellblatt Speichenschutz“** auswählen.

Lenkräder

Rad mit Vollgummireifen

- ☐ **100 x 32 mm**
- ☒ **125 x 32 mm**
- ☐ **140 x 40 mm**

Skaterrolle mit Leuchtioden

- ☐ **100 x 24 mm**
- ☐ **125 x 24 mm**

PU-Rad mit
Design-Kunststofffelge

- ☐ **100 x 34 mm**
- ☐ **125 x 34 mm**

Hinweis:
Bei einem 3° Sturz ist die Auswahl eines 100 mm Rad nicht möglich.

Schiebebügel, Schiebegriffe

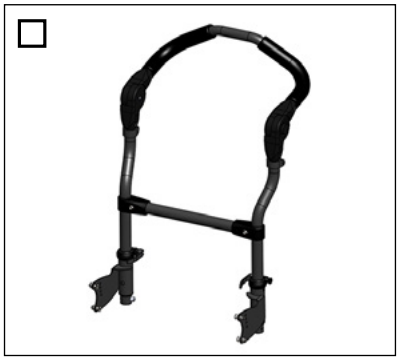

Schiebebügel

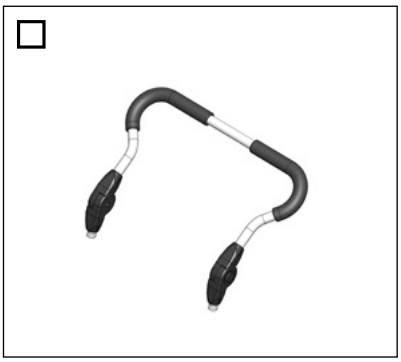

Schiebebügel „breit“

Schiebegriffe

Schiebegriffe, Teleskoprohre

Schiebegriffe rückverlagert, höhenverstellbar

Schiebegriff abklappbar

Teleskoprohre in den Rückenrohren

Hinweis:
Für die Rückenhöhenverstellung. Ab einer Rückenhöhe von 25 cm möglich. Nur in Verbindung mit Schiebebügel, Schiebegriffe oder Zentralschiebegriff möglich.

Einzelschiebegriffe, Zentralschiebegriff

Einzelschiebegriffe in den Rückenrohren

Hinweis:
Möglich ab einer Rückenhöhe von 25 cm.

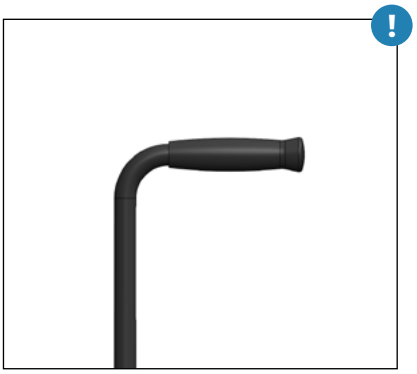

Einzelschiebegriffe standard 90°

Gesamthöhe: 15 cm
Höhenverstellbereich: 6 cm

Gesamthöhe: 20 cm
Höhenverstellbereich: 10 cm

Zentralschiebegriff Delta-Form

Hinweis:
Möglich bis zu einer Sitzbreite von 36 cm.

Abweisrollen, Kippschutz, Ankipphilfe, Wadenband

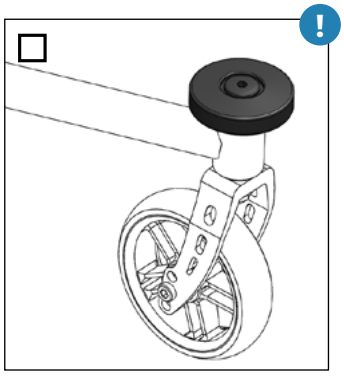

Abweisrollen

Kippschutz, wegschwenkbar

Ankipphilfe

Wadenband mit Polster, passend zur Sitzbreite

Hinweis:
Nicht möglich in Kombination mit der Lenk- und Schiebehilfe.

☐ **Anbau links**
☐ **Anbau rechts**

☐ **Anbau links**
☐ **Anbau rechts**

Fußstützanlage

Rohrbügel-Fußstütze Standard

Hinweis:
Einsetzbar ab einer Sitzbreite von 30 cm.

Fußstützanlage durchgehend, winkelverstellbar

Fußstützanlage durchgehend, winkelverstellbar, hochklappbar

Hinweis:
Einsetzbar ab einer Sitzbreite von 28 cm.

Einzelfußstützen, winkelverstellbar, hochklappbar

Hinweis:
Einsetzbar ab einer Sitzbreite von 28 cm.

Fußstützanlage durchgehend, winkelverstellbar, für kurze USL

☐ **für mittel-kurze USL**

Hinweis:
Einsetzbar bis zu einer Sitzbreite von 36 cm.

Fußstützanlage mit Fußbrett in Rahmenfarbe, rückklappbar

Hinweis:
Einsetzbar ab einer Sitzbreite von 28 cm.

Gurtsysteme

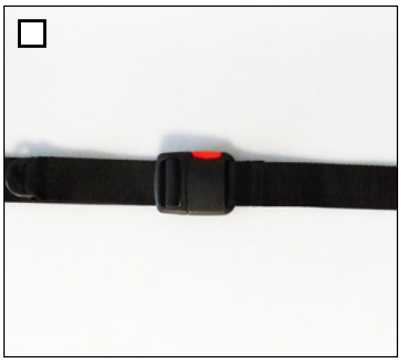

Beckengurt

4-Punkt Beckengurt

Fußgelenkgurt

- ☐ **SB 24 - 30 cm**
- ☐ **SB 28 - 36 cm**
- ☐ **SB 34 - 42 cm**

- ☐ **Ø 4 - 6,5 cm**
- ☐ **Ø 6 - 8,5 cm**

Multidirektionale Thoraxpelotten (einzeln bestellbar)

MDP Pelottenhalter abklappbar und abnehmbar

MDP Pelottenhalter fix links / rechts

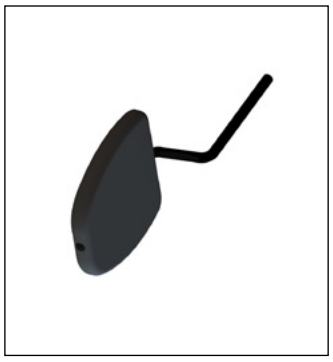

MDP Thoraxpelotte

MDP Thoraxpelotte gekröpft

- ☐ **links**
- ☐ **rechts**

- ☐ **8 x 10 x 2 cm**
- ☐ **10 x 12 x 2 cm**
- ☐ **12 x 13 x 2 cm**

- ☐ **6 x 11,5 x 2,5 cm**
- ☐ **8 x 14 x 2,5 cm**

- ☐ **als Paar**
- ☐ **als Paar**
- ☐ **als Paar**

Hinweis:
Die Kombination mit dem abklappbaren Rücken ist nicht möglich.

Abduktionskeil, Therapietisch

Abduktionskeil,
abschwenkbar & abnehmbar

- ☐ **LBH 9 x 6 x 9 cm**
- ☐ **LBH 11 x 8 x 10 cm**
- ☐ **LBH 12 x 9 x 10 cm**

Hinweis:
Nur in Verbindung mit dem Sitz-blech.

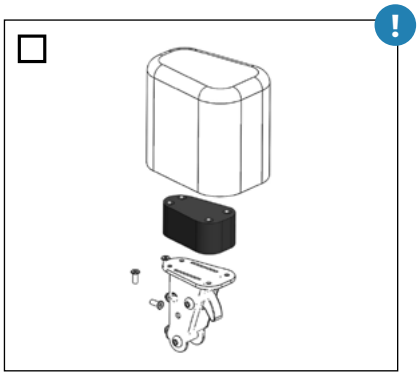

A-Keil Erhöhung um 30 mm

Hinweis:
Nur in Verbindung mit A-Keil und Konturiertem Sitzkissen.

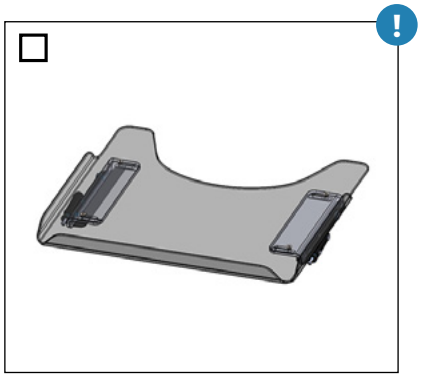

Therapietisch

SB 24 - 26 cm

SB 28 - 32 cm

SB 34 - 38 cm

SB 40 - 44 cm

Hinweis:
Nur in Verbindung mit Armlehnen.

Transportsicherung, Verbreiterungssatz

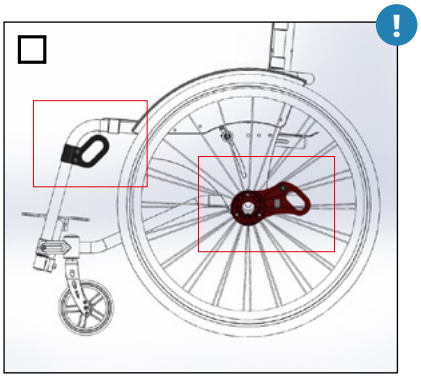

Transportsicherung nach ISO 7176-19

Hinweis:
Ab einer Mindesrückenhöhe von 30 cm.

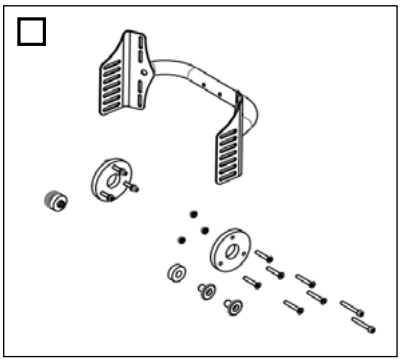

Verbreiterungssatz um 2 cm

Info:
Die für den CESA passenden AMF-Bruns Kraftknoten sind direkt über AMF-Bruns unter folgender Nummer erhältlich:
Bestell-Nr.: 200923805

Lenk- & Schiebehilfe, Geschwistersitz

Lenk- und Schiebehilfe

Hinweis:
Bei einer Nachrüstung fallen zusätzliche Kosten an.

Lenk- und Schiebehilfe als Geräteträger-Variante

Anbauadapter zu Lenk- u. Schiebehilfe als Geräteträger-Variante für „phil&teds“ Geschwistersitz oder universal Autositz Adapter

Einhandantrieb, Elektroantrieb

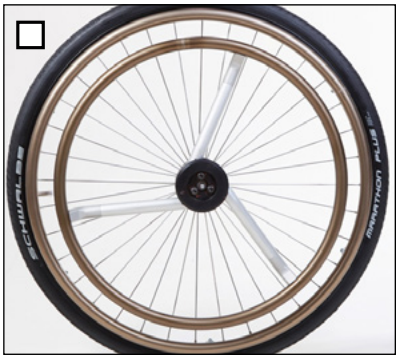

Vorbereitung für die Montage des Einhandantriebes der Firma „Pro Aktiv“

Transportsicherung in Kombination mit Zusatzantrieben

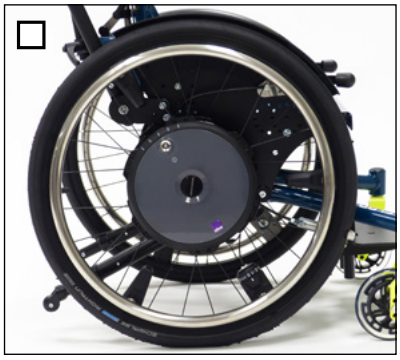

Vorbereitung für TWION und e-motion der Firma Alber

Vorbereitung für Elektroantrieb „e-fix“ der Firma Alber

Transportsicherung in Kombination mit Zusatzantrieben

Hinweis:
Nur zusammen mit Armlehnen für die Bedienung des Joysticks erhältlich.

Cosies

„Cosies“ Thermofleece
Handwärmer für Begleitperson

Bemerkung / Kundenwunsch / Individuelle Sonderbauanfrage

senden drucken alles zurücksetzen