CLEO Ti

Stand: April 2025 // Gültig bis auf Widerruf

Hilfsmittelnummer: 18.50.03.2014

☐ **Bestellung**

☐ **Angebot**

Auftragsnummer / Kommission: _____

Datum: _____

Rechnungsanschrift

Kundennummer: _____

Firma: _____

Straße: _____

PLZ, Ort: _____

Lieferanschrift ☐ Siehe Rechnungsanschrift

Firma: _____

Straße: _____

PLZ, Ort: _____

Grundausstattung

- Aluminium-Starrahmen
- Sitz- und Rückenblech
- Kniewinkelanlage 90° mit Kunststofffußbrett
- Kleiderschutz und HOGGI light Bremsen
- Antriebsräder HOGGI light inkl. Greifreifen

Alle Preise in EURO zuzüglich 7% Mehrwertsteuer. Bei Ersatzteil- und separater Zubehörbestellung zuzüglich 19% Mehrwertsteuer.

Rahmenfarben

Schwarz	Silber	Perlrubinrot	Perlnachtblau	Perlenzianblau	Gelbgrün
Eisenglimmer	Verkehrsgelb	Feuerrot	Himmelblau	Perlviolett	Nachtblau
Graualuminium	Signalweiß	Reinorange	Signalblau	Perlbeige	Blutorange
Erikaviolett	Schwarz, matt	Signalviolett	Weiß, matt	Lichtgrün	Ozeanblau
Türkisblau	Eisenglimmer light	Lachsorange	Pastellblau	Hellrosa	Olivgrün
Himbeerrot	Weißgrün				

Sonderlackierung

☐ Kupfergold

☐ Wunsch-RAL-Farbe:

Sonderlackierung (optional)

Radgabeln und Sturzadapter
in Wunschfarbe:

CLEO Folienplot
(Abbildung zeigt Wunschfarbe)

☐ **schwarz** ☐ **silber**

oder in Wunschfarbe:

Kindername als Folienplot zum
Aufkleben auf das Rückenblech

Kindername:

☐ **schwarz** ☐ **weiß**

oder in Wunschfarbe:

Hinweis:
Bitte HOGGI Rahmenfarbe angeben.

Rahmenbauteile in verschiedenen Farben (optional)

☐	A	Rückenblech	
☐	B	Rückenbasis	
☐	C	Basisplatte aus Aluminium	
☐	D	Sitzblech	
☐	E	Basisrahmen	
☐	F	Fußstützaufnahme	
☐	G	Fußbrett aus Aluminium	

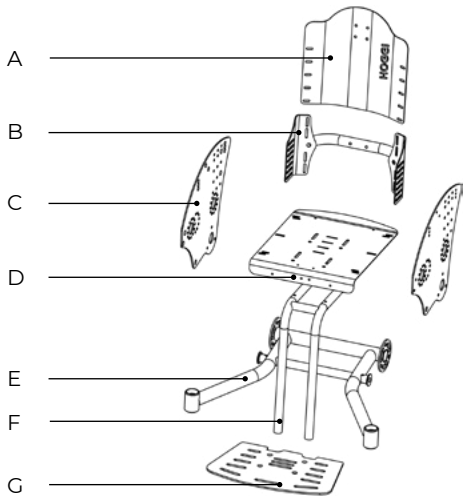

Hinweis:
Bitte HOGGI Rahmenfarbe angeben. Mehrpreis pro weitere Farbe.

Sitzbreite und Sitztiefe

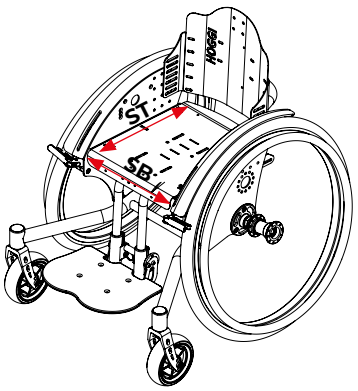

☐ **CLEO Gr. 1 (20“)**
SB 24 - 30 cm

☐ **CLEO Gr. 2 (22“)**
SB 24 - 34 cm

☐ **CLEO Gr. 3 (24“)**
SB 26 - 34 cm

☐ Sitzbreite: 24 cm
Sitztiefe eintragen: (22 - 36 cm)

☐ Sitzbreite: 26 cm
Sitztiefe eintragen: (24 - 38 cm)

☐ Sitzbreite: 28 cm
Sitztiefe eintragen: (26 - 40 cm)

☐ Sitzbreite: 30 cm
Sitztiefe eintragen: (28 - 42 cm)

☐ Sitzbreite: 32 cm
Sitztiefe eintragen: (30 - 44 cm)

☐ Sitzbreite: 34 cm
Sitztiefe eintragen: (32 - 46 cm)

Rückenhöhe, Rückenwinkel und Unterschenkellänge

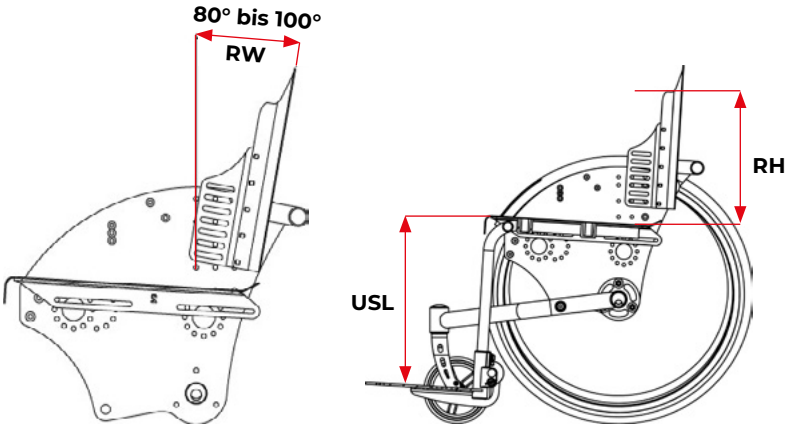

Rückenwinkel für Rückenbasis „starr“ eintragen: _____ (80° bis 100°)

Unterschenkellänge eintragen: _____ (13 - 36 cm)

Rückenhöhe	☐ 20 cm	☐ 25 cm	☐ 30 cm	☐ 35 cm	☐ 40 cm
Rückenbasis starr	x	x	x	x	
Rückenbasis winkelverstellbar		x	x	x	x

Aktivgrad

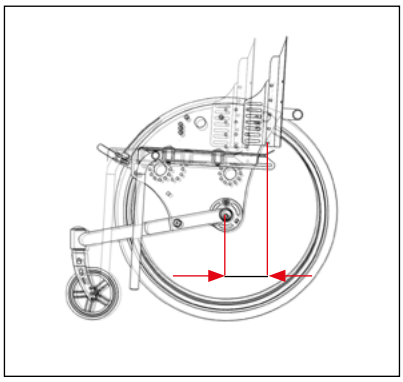

0 — 4 — 8

passiv — aktiv

Aktivgrad eintragen: _____ (0 bis 8 cm)

-5 — 0 — 3

passiv

Komfortgrad (langer Radstand) eintragen: _____ (-5 bis 3 cm)

Radsturz

☐ 6°

☒ 9°

☐ 12°

Sitzhöhe und Sitzwinkel

CLEO mit 45° Sitzkantellung			
Rahmengröße 1: 20“ Antriebsräder			
Sitzbreite: 24 - 30 cm			
Sitzhöhe			
☐ 38 cm	☐ 39 cm	☐ 40 cm	☐ 41 cm

CLEO mit 45° Sitzkantellung			
Rahmengröße 2: 22“ Antriebsräder			
Sitzbreite: 24 - 34 cm			
Sitzhöhe			
☐ 40,5 cm	☐ 41,5 cm	☐ 42,5 cm	☐ 43,5 cm

CLEO mit 45° Sitzkantellung			
Rahmengröße 3: 24“ Antriebsräder			
Sitzbreite: 26 - 34 cm			
Sitzhöhe			
☐ 45 cm	☐ 46 cm	☐ 47 cm	☐ 48 cm

Rahmengröße 1: 20“ Antriebsräder				
Sitzbreite: 24 - 30 cm				
Sitzhöhe	**Sitzwinkel**			
29,0 cm	☐ 2,5°	☐ 3,5°		
29,5 cm	☐ 0,5°	☐ 3,5°	☐ 4,5°	
30,0 cm	☐ 3,5°	☐ 6,5°	☐ 7,0°	
31,5 cm	☐ 3,5°	☐ 8,0°	☐ 10,5°	☐ 11,0°
32,5 cm	☐ 0,5°	☐ 3,5°	☐ 8,5°	
33,5 cm	☐ 2,5°	☐ 3,5°		
34,0 cm	☐ 0,5°	☐ 3,5°	☐ 4,5°	
35,0 cm	☐ 3,5°	☐ 6,5°	☐ 7,0°	
36,0 cm	☐ 3,5°	☐ 8,0°	☐ 10,5°	☐ 11,0°
37,5 cm	☐ 0,5°	☐ 3,5°	☐ 8,0°	
38,5 cm	☐ 2,0°	☐ 3,5°	☐ 7,0°	
39,0 cm	☐ 3,5°	☐ 5,0°	☐ 9,0°	

Rahmengröße 2: 22“ Antriebsräder				
Sitzbreite: 24 - 34 cm				
Sitzhöhe	**Sitzwinkel**			
32,0 cm	☐ 2,5°	☐ 3,5°		
32,5 cm	☐ 0,5°	☐ 3,5°	☐ 4,0°	
33,0 cm	☐ 3,5°	☐ 6,0°	☐ 6,5°	
34,5 cm	☐ 3,5°	☐ 7,5°	☐ 10,0°	
35,5 cm	☐ 0,5°	☐ 3,5°	☐ 7,5°	☐ 11,5°
36,5 cm	☐ 2,5°	☐ 3,5°		
37,0 cm	☐ 0,5°	☐ 3,5°	☐ 4,0°	
38,0 cm	☐ 3,5°	☐ 6,0°	☐ 6,5°	
39,0 cm	☐ 3,5°	☐ 7,5°	☐ 10,0°	
40,5 cm	☐ 3,5°	☐ 7,5°	☐ 11,5°	
41,5 cm	☐ 2,0°	☐ 3,5°	☐ 7,0°	☐ 11,5°
42,0 cm	☐ 3,5°	☐ 5,0°	☐ 8,5°	

Rahmengröße 3: 24“ Antriebsräder				
Sitzbreite: 26 - 34 cm				
Sitzhöhe	**Sitzwinkel**			
36,0 cm	☐ 2,5°	☐ 3,0°		
36,5 cm	☐ 0,5°	☐ 3,0°	☐ 4,0°	
37,0 cm	☐ 3,0°	☐ 6,0°	☐ 6,5°	
38,5 cm	☐ 3,0°	☐ 7,0°	☐ 9,5°	☐ 10,0°
39,5 cm	☐ 0,5°	☐ 3,0°	☐ 7,5°	☐ 11,0°
40,5 cm	☐ 2,5°	☐ 3,0°		
41,0 cm	☐ 0,5°	☐ 3,0°	☐ 4,0°	
42,0 cm	☐ 3,0°	☐ 6,0°	☐ 6,5°	
43,0 cm	☐ 3,0°	☐ 7,0°	☐ 9,5°	☐ 10,0°
44,5 cm	☐ 0,5°	☐ 3,0°	☐ 7,5°	☐ 11,0°
45,5 cm	☐ 2,0°	☐ 3,0°	☐ 6,5°	☐ 10,5°
46,0 cm	☐ 3,0°	☐ 4,5°	☐ 8,0°	

Basisplatten

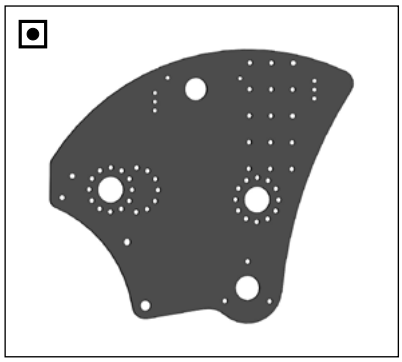

Basisplatten aus Aluminium, schwarz

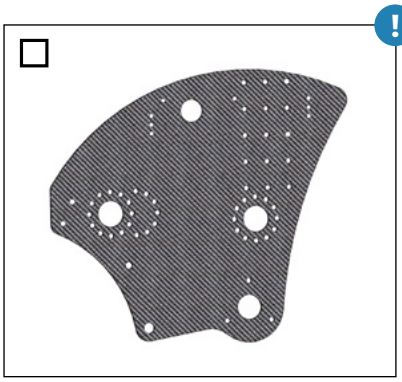

Basisplatten aus Carbon

Hinweis:
Nicht kombinierbar mit Transportsicherung und nicht kombinierbar mit CLEO Ti.

Rückenbasis

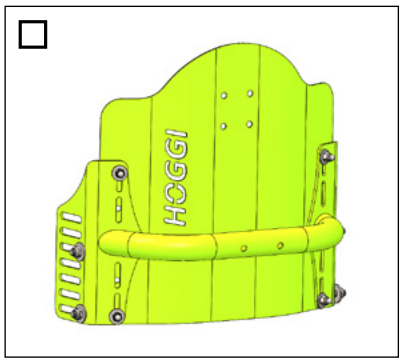

Rückenbasis „starr“

Rückenbasis „winkelverstellbar“ und abklappbar

Rückenwinkelverstellbereich wählen:

- ☐ 75 - 95°
- ☐ 85 - 105°
- ☐ 95 - 115°

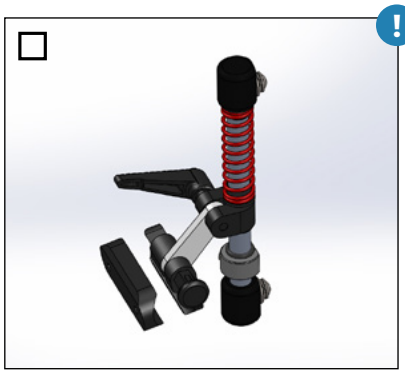

Dynamik Paket für die Rückenbasis „winkelverstellbar“

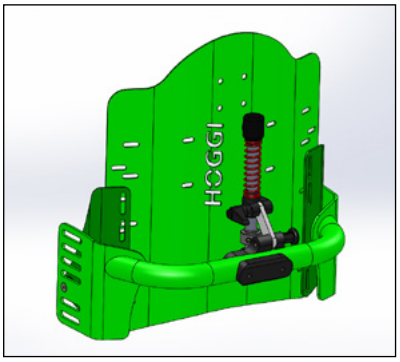

Rückenblech verstärkte Version

Hinweis:
Ab einer Rückenhöhe von 30 cm.
Nicht für den Transport freigegeben.

Rückenverlängerung (crashgetestet)

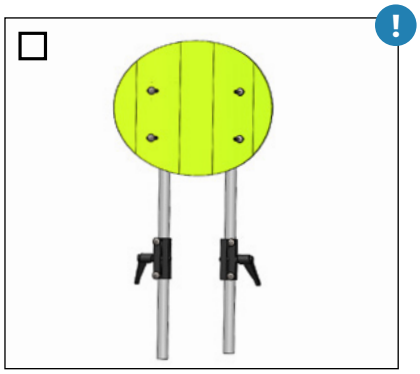

Rückenverlängerung

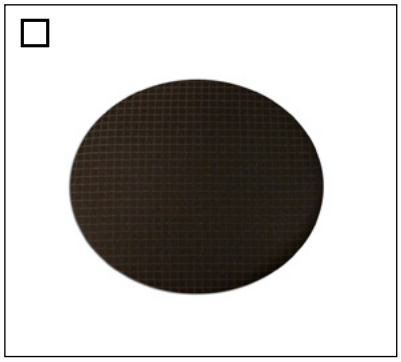

Polster für Rückenverlängerung, schwarz

Hinweis:
Bei der Auswahl der Transportsicherung ist die Rückenverlängerung oder die Kopfstütze zwingend erforderlich.

Kopfstützen (crashgetestet)

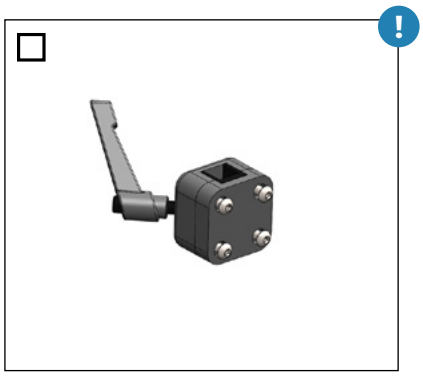

Kopfstützenhalter für „Kopfstütze mit Hinterhauptpolster“ oder für Fremdfabrikate

Hinweis:
Ab einer Rückenhöhe von 30 cm.

Kopfstütze mit Hinterhauptpolster

Hinweis:
Bei der Auswahl der Transportsicherung ist die Rückenverlängerung oder die Kopfstütze zwingend erforderlich.

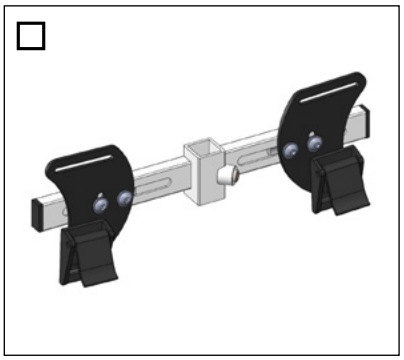

Gurtführung als T-Träger oberhalb der Schultern

Rücken- & Sitzkissen

Rückenkissen in Muldenform 2,5 cm, schwarz

Konturiertes Rückenkissen, schwarz „HOGGI align“

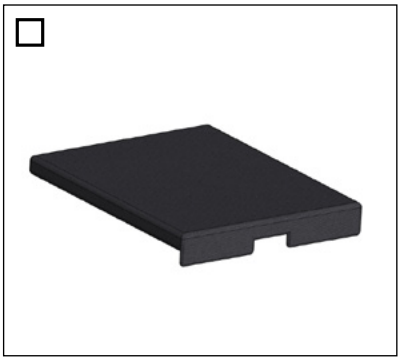

Sitzkissen 3 cm, schwarz

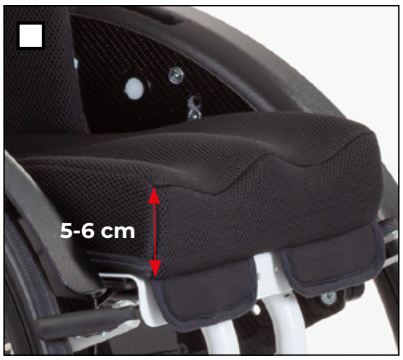

Konturiertes Sitzkissen Abduktion, schwarz

Polsterfarben

Schwarz

Abstandsgewirke

Beere Soft

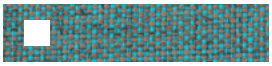
Türkis Soft

Grau Soft

Hinweis:
Polsterfarbe Schwarz ist die Standardfarbe und in der Grundausstattung mit inbegriffen.

Bremsen

HOGGI light Sportbremse

Standard-Kniehebelbremsen

Integrierte Bremse

Radabdeckungen

Radabdeckung
aus Kunststoff

Radabdeckung aus Kunststoff
mit höhenverstellbaren &
abnehmbaren Armlehnen

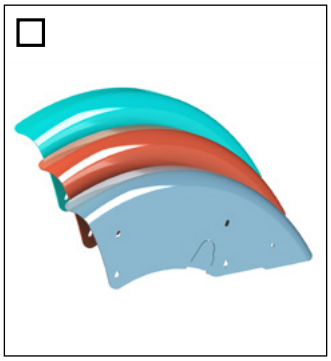
Radabdeckung aus
Aluminium in Rahmenfarbe

Radabdeckung aus
Aluminium in Rahmenfarbe
mit höhenverst. & abnehmba-
ren Armlehnen

Radabdeckung aus Carbon
mit integrierter Bremse

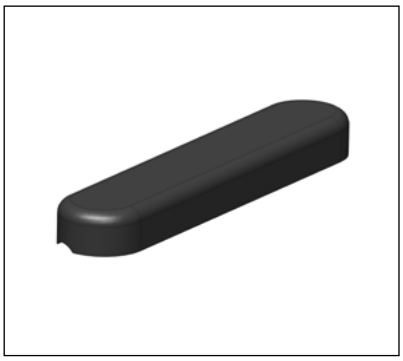
Pu-Armauflage

23,5 cm lang **27 cm lang**

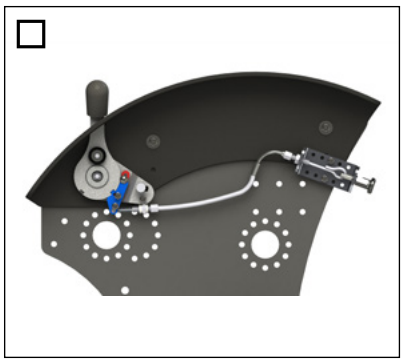
Verriegelung der
Integrierten Bremse

Antriebsräder

Bereifung für HOGGI light Antriebsräder wählen:

☐ **Luftbereifung**
(1“)

☐ **PU-Bereifung**
(20“ x 1 3/8“, 22“ x 1“ und 24“ x 1“)

Antriebsrad HOGGI light

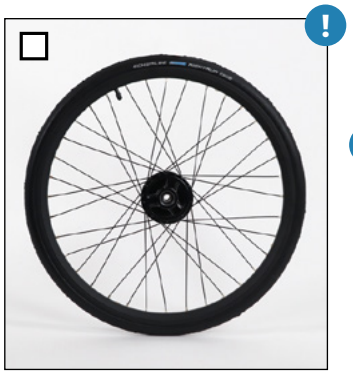

Antriebsrad HOGGI light
mit Trommelbremsen

Hinweis:
Nur in Verbindung mit Schiebebügel oder Schiebegriffe.

Luftrad (1“) HOGGI Extra light
mit schwarzem Alu-Greifreifen

Greifreifen für HOGGI light Antriebsräder

☐ Ohne Greifreifen

☒ Aluminium-Greifreifen

☐ Alu-Greifreifen mit **Antirutschbeschichtung**

☐ Edelstahl-Greifreifen

Antirutschbeschichtung:

Schwarz | Reinweiß | Silbergrau | Himmelblau | Verkehrsrot | Reinorange

Greifreifenvariante für HOGGI light Antriebsräder:

Standard

Hoch

Greifreifenmontage für HOGGI light Antriebsräder:

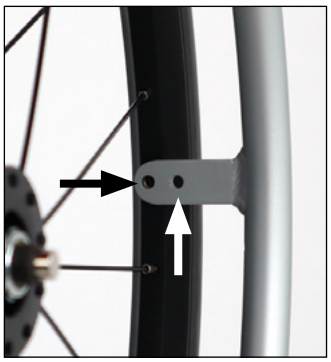

☐ Weit ☒ Eng

Greifreifenüberzug

Geschlossener
ergonomischer Greifreifen

„HOGGI Grip Plus“ Gum-
miprofil für geschlossenen
Greifreifen

Greifreifen für HOGGI light Antriebsräder

Maxgrepp Original

Maxgrepp Ergo Para

Maxgrepp Ergo Para CP

Speichenschutz

☐ Speichenschutz, transparent

☐ Speichenschutz Spezial-Innen-Folierung,
einfarbig nach Kundenwunsch:

☐ Speichenschutz Spezial-Innen-Folierung,
mit Motiv

☐ Speichenschutz Spezial-Innen-Folierung,
mit Grafik nach Kundenvorgabe

Hinweis:
Speichenschutz-Motiv bitte im gesonderten **„Bestellblatt Speichenschutz“** auswählen.

Lenkräder

Rad mit Vollgummireifen

☐ **100 x 32 mm**
☒ **125 x 32 mm**
☐ **140 x 40 mm**

Skaterrolle mit Leuchtioden

☐ **100 x 24 mm**
☐ **125 x 24 mm**

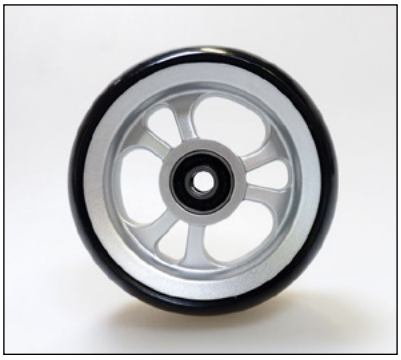

PU-Rad mit
Design-Kunststofffelge

☐ **100 x 34 mm**
☐ **125 x 34 mm**

Schiebebügel, Schiebegriffe

Schiebebügel

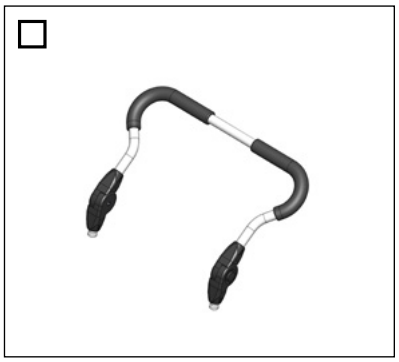

Schiebebügel „breit“

Schiebegriffe

Zentralschiebegriff, Zentralschiebestange

Zentralschiebegriff Delta-Form

Zentralschiebestange mit Rastergelenk

Hinweis:
Möglich bis zu einer Sitzbreite von 36 cm.

Abweisrollen, Kippschutz, Ankipphilfe, Wadenpolster

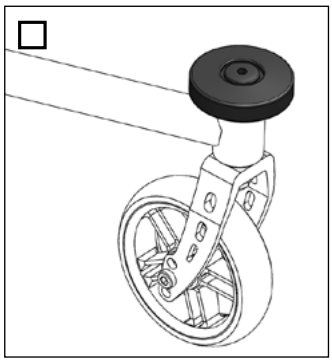

Abweisrollen

Kippschutz, wegschwenkbar

Ankipphilfe

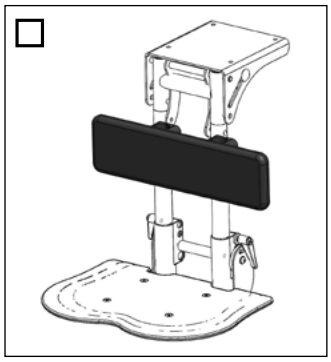

Wadenpolster passend zur Sitzbreite

Anbau links

Anbau rechts

Anbau links

Anbau rechts

Kniewinkelanlagen

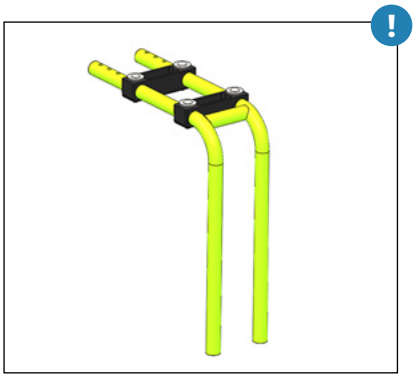

Kniewinkelanlage 90°

Kniewinkelanlage winkelverstellbar 90° - 155°

Alu-Rahmenfußstütze, schwarz

☐ **UL kurz 13 - 26 cm**

☒ **UL lang 13 - 36 cm**

Hinweis:
Einsetzbar ab einer Sitzhöhe von 39 cm.

☐ **UL kurz 19 - 25 cm**

☐ **UL lang 19 - 35 cm**

Hinweis:
Die Einstellung von 90° ist erst ab einer Sitzhöhe von 45 cm möglich.

Hinweis:
Die maximale Unterschenkellänge ist nur bei maximaler Sitzhöhe erreichbar.
Nicht in Kombination mit Lenk- und Schiebehilfe und der 45° Sitzkantellung möglich.

Fußbretthalter

Fußbretthalter mit einstellbarem Winkel, hochklappbar

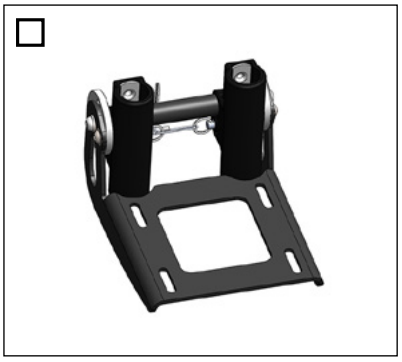

Fußbretthalter mit einstellbarem Winkel, mit Verriegelung

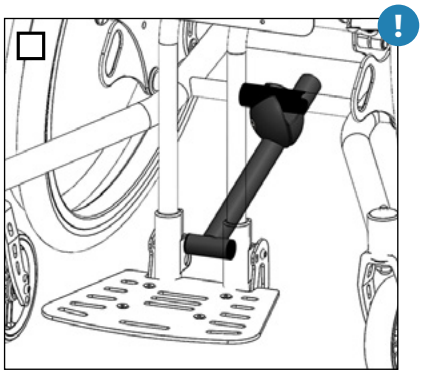

Transferstütze

☐ Verstärkter Fußbrettträger **aus Stahl** (Mehrgewicht ca. 0,3 kg)

Hinweis:
Nicht beim CLEO Ti möglich.

Fußbretter

Fußbrett aus Kunststoff, flach

Fußbrett aus Kunststoff, mit Fersenkante

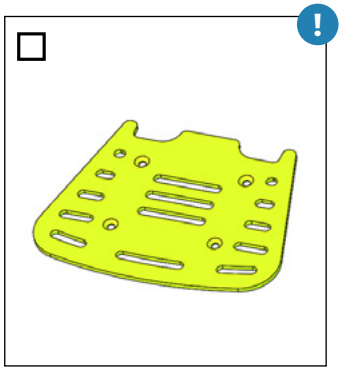

Fußbrett aus Aluminium, flach in Rahmenfarbe

Fussbrett aus Carbon, flach

Hinweis:
Die Standardfußbrettbreite ist 4 cm schmaler als die Sitzbreite und passt zu nahezu allen Einstellungen. Breitere Fußbretter sind auf Anfrage möglich.

Gurtsysteme

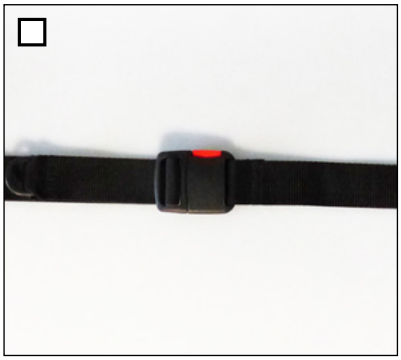

Beckengurt

4-Punkt Beckengurt

Fußgelenkgurt

- ☐ **SB 24 - 30 cm**
- ☐ **SB 28 - 36 cm**

- ☐ **Ø 4 - 6,5 cm**
- ☐ **Ø 6 - 8,5 cm**

Pelotten

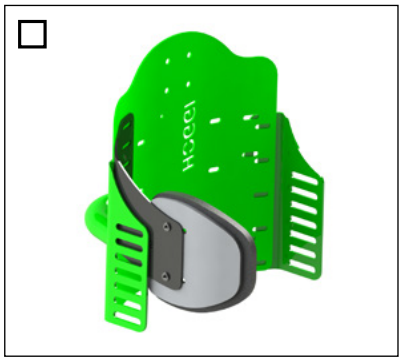

„CLEO Standard“ Thoraxpelotten

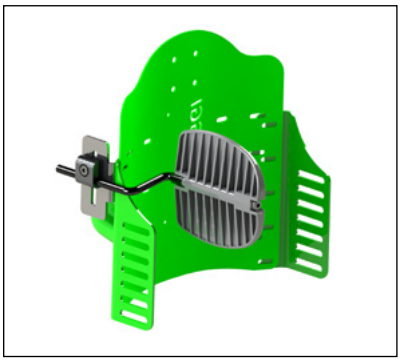

CLEO winkel- & höhenverstellbare Thoraxpelotten

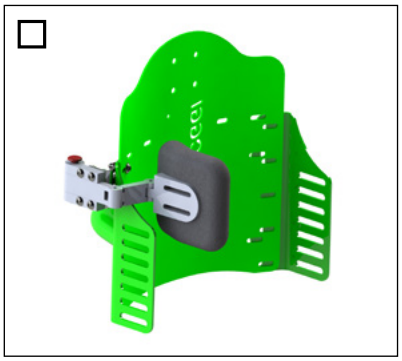

Anbauadaption für Stealth „Nino“ Thoraxpelotten

- ☐ **8 x 10 x 2 cm**
- ☐ **10 x 12 x 2 cm**
- ☐ **12 x 13 x 2 cm**

Abduktionskeil, Therapietisch

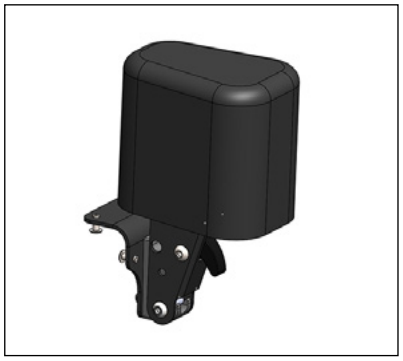

Abduktionskeil,
abschwenkbar & abnehmbar

☐ **LBH 9 x 6 x 9 cm**

☐ **LBH 11 x 8 x 10 cm**

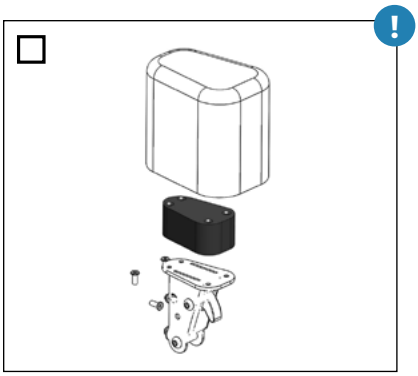

A-Keil Erhöhung um 30 mm

Hinweis:
Nur in Verbindung mit A-Keil und Konturiertem Sitzkissen.

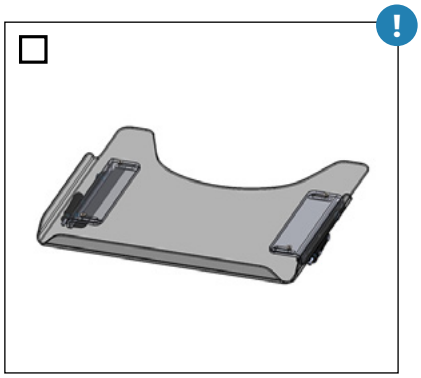

Therapietisch

SB 24 und 26 cm

SB 28, 30 und 32 cm

SB 34 cm

Hinweis:
Nur in Verbindung mit Armlehnen.

Transportsicherung, Verbreiterungssatz

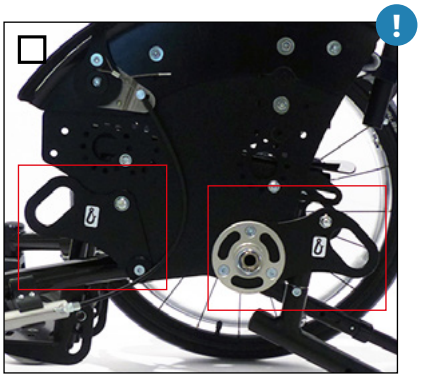

Transportsicherung nach ISO 7176-19

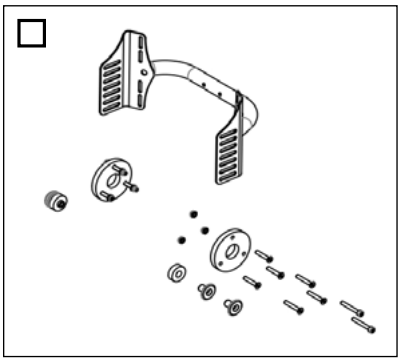

Verbreiterungssatz um 2 cm

Hinweis:
Ab einer Mindesrückenhöhe von 30 cm.

AMF-Bruns Kraftknotensystem

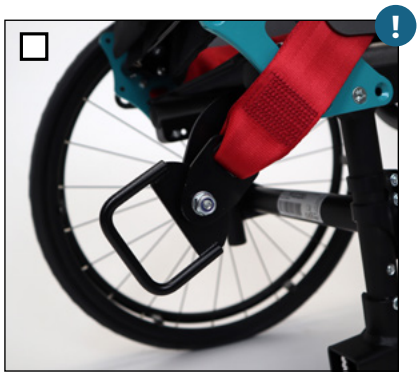

AMF-Bruns Kraftknoten
(Leichte Schwerlastösen)

Beckengurt

☑ Montage des Kraftknotensystems

Hinweis:
Wenn im Schulter- und Kopfbereich keine Abstützung im BTW vorhanden ist, dann ist die Transportsicherung und das Kraftknotensystem nur in Verbindung mit einer Rückenverlängerung oder einer Kopfstütze zu verwenden.

CLEO ohne 45° Sitzkantellung

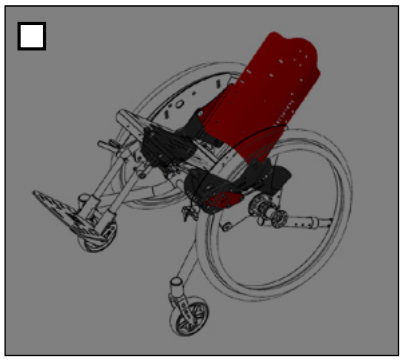

CLEO ohne 45° Sitzkantellung

Lenk- und Schiebehilfe, Geschwistersitz

Lenk- und Schiebehilfe

Lenk- und Schiebehilfe
als Geräteträger-Variante

Anbauadapter zu Lenk- u. Schiebe-
hilfe als Geräteträger-Variante für
„phil&teds“ Geschwistersitz oder
universal Autositz Adapter

Bohrungen für Lenk- und Schiebehilfe vorbereitet

Kopplung, Rahmen paralleler Abduktion

Kopplung von zwei CLEO
hintereinander

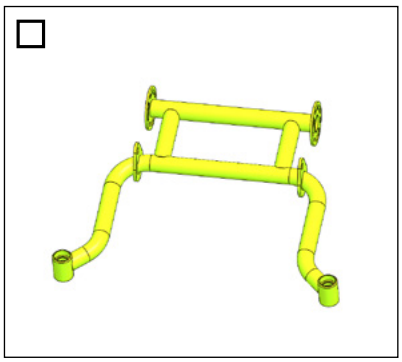

Rahmen mit paralleler Abduktion

Einhandantrieb, Elektroantrieb

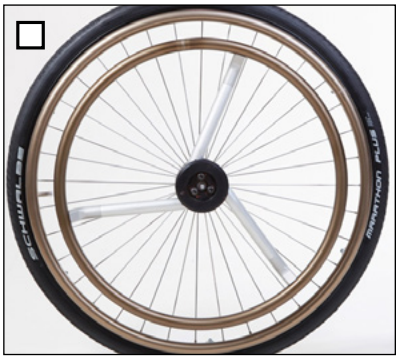

Vorbereitung für die Montage des Einhandantriebes der Firma „Pro Aktiv“

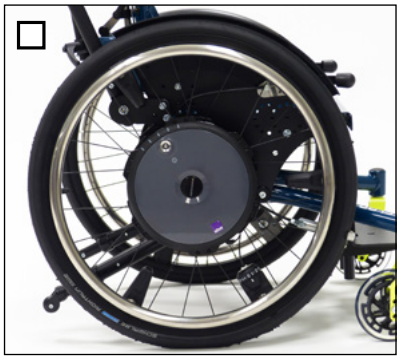

Vorbereitung für TWION und e-motion der Firma Alber

Vorbereitung für Elektroantrieb „e-fix“ der Firma Alber

Hinweis:
Nur zusammen mit Armlehnen für die Bedienung des Joysticks erhältlich.

Cosies

„Cosies“ Thermofleece Handwärmer für Begleitperson

Bemerkung / Kundenwunsch / Individuelle Sonderbauanfrage

senden drucken alles zurücksetzen