HOGGI® Partnerschaft für mobile Kinder

# CESA Abdu Aktiv-Rollstuhl für Kinder und Jugendliche

**HMV-Nr.: 18.50.03.6001**

Crash getestet nach ISO 7176-19

**Grundausstattung**
- Fußstütze Standard
- Sitztiefenverstellung
- Sitz- u. Rückenflächen
- Radstandsverstellung
- Antriebsräder HOGGI light
- HOGGI light Bremsen

**Preis:**

Alle Preise in €, Stand 07/2025, gültig bis auf Widerruf, Zzgl. 7% Mwst - Bei Ersatzteil- u. separater Zubehörbestellung zzgl. 19% MwSt.

☐ **Angebot** ☐ **Bestellung**

Auftragsnummer / Kommission | Datum

**Rechnungsanschrift**

Firma | Kundennummer

Straße | Postleitzahl, Ort

E-Mail | Telefon

Fax

**Lieferanschrift** (falls abweichend von Rechnungsanschrift)

Firma

Straße | Postleitzahl, Ort

## Grundausstattung

- Boxrahmen-Aktivrollstuhl mit 6 cm Abduktion in Aluminiumkonstruktion, pulverbeschichtet; mitwachsend in der Sitztiefe
- 3 Rahmengrößen:
  - Rahmengröße 1: SB 24 - 30 cm in 2 cm Schritten
  - Rahmengröße 2: SB 26 - 36 cm in 2 cm Schritten
  - Rahmengröße 3: SB 30 - 38 cm in 2 cm Schritten
- Umrüstbar auf andere Sitzbreiten
- Sitzhöhen vorne: 36 cm bis 49 cm
- Sitzwinkel: 0° bis 12°
- Sitzrahmenwinkel 100°
- Aktivgradverstellung 1 – 8 cm
- Rückenwinkel: 80-105°
- Kleiderschutz
- Antriebsräder mit Hohlkammerfelgen und Leichtlaufbereifung inklusive Greifreifen
- ***HOGGI*** light Bremsen
- Radsturz: 3°, 6°, 9° oder 12°
- Zuladung: 60kg (RG 1), 80kg (RG 2), 100 kg (RG 3)

## Mindestangaben (Ohne diese Daten kann Ihr Auftrag nicht bearbeitet werden.)

**Rahmenfarbe** ____ (Farbcode eintragen) Verfügbare Farben siehe Tabelle "Rahmenfarben"

**Sitzbreite** (cm) ☐ 24 ☐ 26 ☐ 28 ☐ 30 ☐ 32 ☐ 34 ☐ 36 ☐ 38

**Sturz** ☐ 3° (3274-1291) ☐ 6° (3274-1292) ☐ 9° (3274-1293) ☐ 12° (3274-1294)

**Sitzhöhe** (cm) ____ (36 - 49) Siehe Tabelle „Sitzhöhe“ **Sitzwinkel** ____ (0° - 12°)

## Voreinstellungen

**Sitztiefe (ST)** [1] ____ (24 - 44 cm) [1] **Unterschenkellänge (UL)** ____ (15 - 47 cm) [2]

**Rückenwinkel** ____ (80-105°)

**Aktivgrad** [3] ____ (1 - 8 cm)

[1] siehe Tabelle Sitztiefe [2] siehe Tabelle Unterschenkellänge [3] siehe Abbildung "Aktivgrad"
Bei fehlenden Angaben wird werksseitig auf das kleinste Maß eingestellt. Der Rückenwinkel wird auf 0° eingestellt.

## Grundausstattung

| | | Artikel-Nr. | Farbe | Artikelbezeichnung | | Bild | Anzahl | Preis |
|---|---|---|---|---|---|---|---|---|
| | ☐ | **3227-00SB** | | **CESA Abdu Gr.1** (20") | | | **1 Stück** | |
| | ☐ | **3228-00SB** | | **CESA Abdu Gr.2** (22") | | | **1 Stück** | |
| | ☐ | **3229-00SB** | | **CESA Abdu Gr.3** (24") | | | **1 Stück** | |
| mit | ☐ | 3220-21SB | 052 | Sitzblech SB | | 01 | 1 Stück | inkl. |
| oder | ☐ | 3220-2199 | | Ohne Sitzblech oder Sitzbespannung | | | 1 Set | |
| | ☐ | 3220-2110 | | Befestigungsset Sitzelemente für Sonderbau | | | 1 Set | |
| mit | ☐ | 3220-31SB | | Rückenbasis "starr", RH 20 cm | | 02 | 1 Set | inkl. |
| oder | ☐ | 3220-32SB | | Rückenbasis "starr", RH 25 cm | | | 1 Set | inkl. |
| oder | ☐ | 3220-33SB | | Rückenbasis "starr", RH 30 cm | | | 1 Set | inkl. |
| oder | ☐ | 3220-34SB | | Rückenbasis "starr", RH 35 cm | | | 1 Set | inkl. |
| oder | ☐ | 3220-35SB | | Rückenbasis "winkelverstellbar u. abklappbar", RH 20 | **(Aufpreis)** | 03 | 1 Set | |
| oder | ☐ | 3220-36SB | | Rückenbasis "winkelverstellbar u. abklappbar", RH 25 | **(Aufpreis)** | | 1 Set | |
| oder | ☐ | 3220-37SB | | Rückenbasis "winkelverstellbar u. abklappbar", RH 30 | **(Aufpreis)** | | 1 Set | |
| oder | ☐ | 3220-38SB | | Rückenbasis "winkelverstellbar u. abklappbar", RH 35 | **(Aufpreis)** | | 1 Set | |
| | | | | **(Winkelverstellbereich 80 - 105 in 5° Schritten)** | | | | |
| mit | ☐ | 3220-51SB | | Rückenblech in Rahmenfarbe, RH 20 | | 04 | 1 Set | inkl. |
| oder | ☐ | 3220-52SB | | Rückenblech in Rahmenfarbe, RH 25 | | | 1 Set | inkl. |
| oder | ☐ | 3220-53SB | | Rückenblech in Rahmenfarbe, RH 30 | | | 1 Set | inkl. |
| oder | ☐ | 3220-54SB | | Rückenblech in Rahmenfarbe, RH 35 | | | 1 Set | inkl. |
| oder | ☐ | 3220-56SB | | Rückenbespannung, RH 25-35* | | 05 | 1 Set | inkl. |
| oder | ☐ | 3220-57SB | | Rückenbespannung, RH 30-40* | | | 1 Set | inkl. |
| oder | ☐ | 3220-58SB | | Rückenbespannung, RH 35-40* | | | 1 Set | inkl. |
| | | | | *** Höhenverstellung nur mit 3251-2175 oder 3261-5102** | | | | |
| oder | ☐ | 3220-5199 | | Ohne Rückenblech oder Rückenbespannung | | | 1 Set | |
| | ☐ | 3220-5110 | | Befestigungsset Rückenelemente für Sonderbau | | | 1 Set | |
| mit | ☐ | 3227-48SB | | Rohrbügel-Fußstütze Standard | | 06 | 1 Set | inkl. |
| oder | ☐ | 3227-41SB | | Fußstützanlage durchgehend, winkelverstellbar | | 07 | 1 Set | inkl. |
| oder | ☐ | 3227-43SB | | Fußstützanlage durchgehend, winkelverstellbar, hochklappbar | **(Aufpreis)** | 08 | 1 Set | |
| oder | ☐ | 3227-45SB | | Einzelfußstützen, winkelverstellbar, hochklappbar | **(Aufpreis)** | 09 | 1 Paar | |
| oder | ☐ | 3227-46SB | | Fußstützanlage durchgehend, winkelverstellbar für kurze USL ****** | **(Aufpreis)** | 10 | 1 Set | |
| oder | ☐ | 3227-47SB | | Fußstützanlage durchgehend, winkelverstellbar für mittel-kurze USL ****** | **(Aufpreis)** | | 1 Set | |
| | | | | ****nur bis SB 36** | | | | |
| oder | ☐ | 3227-40SB | | Fußstützanlage mit Fußbrett in Rahmenfarbe, rückklappbar | | 11 | 1 Set | |
| | ☐ | 3220-880x | 346 | Wadenband mit Polster, passend zur Sitzbreite | | 12 | 1 Stück | |
| | ☐ | 3220-7300 | | Transportsicherung nach ISO 7176-19 (Mindestrückenhöhe 30 cm) ***** | | 13 | 1 Set | |
| | ☐ | 3274-7301 | | Rückenverlängerung (nur mit Rückenblech) | | | 1 Set | |
| | ☐ | 3274-7370 | 346 | Polster für Rückenverlängerung, schwarz | **(Aufpreis)** | | 1 Stück | |
| | | | | *** wenn im Behindertentransportwagen keine Abstützung im Schulter- und Kopfbereich eingerichtet ist, dann nur zusammen mit einer Rückenverlängerung zu verwenden.** | | | | |
| mit | ☐ | 3275-52SB | | Schiebebügel | | 14 | 1 Stück | |
| oder | ☐ | 3275-53SB | | Schiebegriffe | | 15 | 1 Stück | |
| oder | ☐ | 3281-5204 | | Schiebegriffe rückverlagert, höhenverstellbar | | 16 | 1 Stück | |
| oder | ☐ | 3281-5203 | | Schiebegriff abklappbar | | 17 | 1 Stück | |
| | ☐ | 3251-2175 | | Teleskoprohre in den Rückenrohren für Rückenhöhenverstellung (ab RH 25) * | | 18 | 1 Set | |
| oder | ☐ | 3261-5102 | | Einzelschiebegriffe in den Rückenrohren (ab RH 25) | | 19 | 1 Set | |
| oder | ☐ | 3281-5201 | | Einzelschiebegriffe standard 90° Gr.1 | | 20 | 1 Set | |
| oder | ☐ | 3281-5202 | | Einzelschiebegriffe standard 90° Gr.2 | | | 1 Set | |
| oder | ☐ | 3275-5502 | | Zentralschiebegriff Delta-Form (max. SB 36) | | 21 | 1 Stück | |

## Bremsen, Radabdeckung

mit/oder: Bitte jeweils nur

| | | Artikel-Nr. | Farbe | Artikelbezeichnung | | Bild | Anzahl | Preis |
|---|---|---|---|---|---|---|---|---|
| mit | ☐ | 3227-1750 | | ***HOGGI*** light Sportbremse | | 22 | 1 Set | inkl. |
| oder | ☐ | 3228-1700 | | Standard-Kniehebelbremsen **CESA Abdu** | | | 1 Set | inkl. |
| mit | | | | Kleiderschutz | | | 1 Set | inkl. |
| oder | ☐ | 3275-160x | | Radabdeckung | **(Aufpreis)** | 23 | 1 Set | |
| oder | ☐ | 3276-160x | | Radabdeckung mit höhenverstellbaren und abnehmbaren Armlehnen | **(Aufpreis)** | 24 | 1 Set | |
| oder | ☐ | 3275-169x | | Radabdeckung mit integrierter Bremse * | **(Aufpreis)** | 25 | 1 Set | |
| oder | ☐ | 3276-169x | | Radabdeckung mit integrierter Bremse und abnehmbaren und höhenverstellbaren Armlehnen * | **(Aufpreis)** | 26 | 1 Set | |
| mit | ☐ | 7000-0051 | | PU-Armauflagen, 235 mm lang | | | 1 Paar | inkl. |
| oder | ☐ | 7000-0052 | | PU-Armauflagen, 270 mm lang | | | 1 Paar | inkl. |
| | ☐ | 3240-8202 | | Therapietisch Gr. 2, SB 24 und 26 cm ** | | 27 | 1 Stück | |
| | ☐ | 3240-8203 | | Therapietisch Gr. 3, SB 28, 30 und 32 cm ** | | | 1 Stück | |
| | ☐ | 3240-8204 | | Therapietisch Gr. 4, SB 34, 36 und 38 cm ** | | | 1 Stück | |
| | | | | *** bei 22 " muss für SH 43 + 45 SA-0512 ausgewählt werden** | | | | |
| | | | | *** bei 24" muss für SH 47 + 49 SA-0512 ausgewählt werden** | | | | |
| | | | | **** nur in Verbindung mit Armlehnen** | | | | |

## Radabdeckung aus Aluminium

mit/oder: Bitte jeweils nur

| | | Artikel-Nr. | Farbe | Artikelbezeichnung | Bild | Anzahl | Preis |
|---|---|---|---|---|---|---|---|
| mit | ☐ | 3277-1604 | | Radabdeckung Alu in Rahmenfarbe, 20-24" | 28 | 1 Set | |
| oder | ☐ | 3278-1604 | | Radabdeckung Alu in Rahmenfarbe 20-24" mit höhenverst. u. abnehmbaren Armlehnen | 29 | 1 Set | |
| oder | ☐ | 3277-1605 | | Radabdeckung Alu in Rahmenfarbe, 20-24", breit für 3° Sturz | | 1 Set | |
| oder | ☐ | 3278-1605 | | Radabdeckung Alu in Rahmenfarbe 20-24" mit höhenverst. u. abnehmbaren Armlehnen, breit für 3° Sturz | | 1 Set | |
| oder | ☐ | 3277-1694 | | Radabdeckung Alu in Rahmenfarbe mit integrierter Bremsanlage für 20-24" Räder * | 30 | 1 Set | |
| oder | ☐ | 3278-1694 | | Radabdeckung Alu in Rahmenfarbe 20-24" mit integ. Bremse u. höhenverst. abnehmbaren Armlehnen * | 31 | 1 Set | |
| oder | ☐ | 3277-1695 | | Radabdeckung Alu in Rahmenfarbe mit integrierter Bremsanlage für 20-24" Räder, breit für 3° Sturz * | | 1 Set | |
| oder | ☐ | 3278-1695 | | Radabdeckung Alu in R-farbe. 20-24" mit integ. Br. u. höhenverst. abnehmb. Armlehnen, breit 3° Sturz * | | 1 Set | |
| | | | | *** bei 22 " muss für SH 41, 43 + 45 SA-0512 ausgewählt werden** | | | |
| | | | | *** bei 24" muss für SH 47 + 49 SA-0512 ausgewählt werden** | | | |

## Antriebsräder

mit/oder: Bitte jeweils nur

| | | Artikel-Nr. | Farbe | Artikelbezeichnung | | Bild | Anzahl | Preis |
|---|---|---|---|---|---|---|---|---|
| mit | ☐ | 1296-0xxx | | Antriebsrad ***HOGGI*** light | | 32 | 1 Set | inkl. |
| oder | ☐ | 1297-1xxx | | Antriebsrad ***HOGGI*** light mit Trommelbremse * | **(Aufpreis)** | 33 | 1 Set | |
| | | | | *** nur in Verbindung mit Schiebebügel oder Schiebegriffe** | | | | |
| mit | ☐ | 129x-xx1x | | Luftbereifung | | 32 | 1 Set | inkl. |
| oder | ☐ | 129x-xx2x | | Pannensichere PU-Bereifung (20x1 3/8", 22x1" und 24x1") | | 33 | 1 Set | inkl. |
| mit | ☐ | 129x-xxx0 | | Ohne Greifreifen | | | | |
| oder | ☐ | 129x-xxx1 | | Alu-Greifreifen, silber eloxiert, Greifreifenanbau "standard" | | 34 | 1 Set | inkl. |
| oder | ☐ | 129x-xxx2 | | Alu-Greifreifen, silber eloxiert, Greifreifenanbau "hoch" | | 35 | 1 Set | inkl. |
| oder | ☐ | 129x-xxx3 | | VA-Greifreifen, Greifreifenanbau "standard" | **(Aufpreis)** | 36 | 1 Set | |
| oder | ☐ | 129x-xxx4 | | VA-Greifreifen, Greifreifenanbau "hoch" | **(Aufpreis)** | 37 | 1 Set | |
| mit | | | | ☐ Greifreifenanbau "eng" | | | | |
| oder | | | | ☐ Greifreifenanbau "weit" | | | | |
| oder | ☐ | 1204-1155 | | Geschlossene ergonomische Greifreifen 22", schwarz eloxiert, für Hoggi-Light Räder | **(Aufpreis)** | 69 | 1 Set | |
| oder | ☐ | 1204-1156 | | Geschlossene ergonomische Greifreifen 24", schwarz eloxiert, für Hoggi-Light Räder | **(Aufpreis)** | | 1 Set | |
| mit | ☐ | 1204-106X | | "HOGGI Grip Plus" Greifreifeneinlagen schwarz, für geschlossene ergonomische Greifreifen | **(Aufpreis)** | 70 | 1 Set | |
| | ☐ | 1204-114X | | Aluminiumgreifreifen mit Antirutschbeschichtung schwarz, Greifreifenanbau "standard" * | **(Aufpreis)** | 67 | 1 Paar | |
| | ☐ | 1204-114X | | Aluminiumgreifreifen mit Antirutschbeschichtung schwarz, Greifreifenanbau "hoch" * | **(Aufpreis)** | | 1 Paar | |
| | | | | *** nur in Verbindung mit HOGGI light Antriebsrädern** | | | | |
| mit | ☐ | 1296-4211 | | Luftrad 20x1" ***HOGGI*** Extra light schwarze Alu-Greifreifen | **(Aufpreis)** | 38 | 1 Set | |
| mit | ☐ | 1296-4311 | | Luftrad 22x1" ***HOGGI*** Extra light schwarze Alu-Greifreifen | **(Aufpreis)** | | 1 Set | |
| oder | ☐ | 1296-4411 | | Luftrad 24x1" ***HOGGI*** Extra light schwarze Alu-Greifreifen | **(Aufpreis)** | | 1 Set | |

## Speichenschutz // Alte Motive // Abverkauf

| | Artikel-Nr. | Farbe | Artikelbezeichnung | | Bild | Anzahl | Preis |
|---|---|---|---|---|---|---|---|
| ☐ | 1204-101x | | Speichenschutz, transparent * | | 39 | 1 Set | |
| ☐ | 1204-101x | | Speichenschutz, transparent, für Trommelbremsräder * | | | 1 Set | |
| ☐ | 1204-101x | | Speichenschutz mit Motiv ** | **(Abverkauf)** | 40 | 1 Set | |
| ☐ | 1204-101x | | Speichenschutz mit Motiv, für Trommelbremsräder ** | **(Abverkauf)** | | 1 Set | |
| | | | *** Motive 2021 nur möglich in Kombination mit 1204-2001-XXX** | | | | |
| | | | **** bitte Farbcode des Speichenschutzmotivs eintragen (siehe Anhang)**<br>**Nur solange der Vorrat reicht!** | | | | |
| | | | ***** Speichenschutz mit Motiv ist nicht für 20" Räder erhältlich** | | | | |

## Speichenschutz // Neue Motive 2021 (mit 10% Händlerrabatt)

| | Artikel-Nr. | Farbe | Artikelbezeichnung | Bild | Anzahl | Preis |
|---|---|---|---|---|---|---|
| ☐ | 1204-2001-000 | | Speichenschutz Spezial-Innen-Folierung, einfarbig nach Kundenwunsch [1 2] | | 1 Set | |
| ☐ | 1204-2001-2XX | | Speichenschutz Spezial-Innen-Folierung mit Motiv [1 3] | | 1 Set | |
| ☐ | 1204-2001-SA | | Speichenschutz Spezial-Innen-Folierung mit Grafik nach Kundenvorgabe[1] | | | |
| | | | **[1] nur in Verbindung mit transparentem Speichenschutz** | | | |
| | | | **[2] bitte RAL Ton angeben** | | | |
| | | | **[3] Speichenschutz Motiv im "Speichenschutz Bestellblatt" wählbar (verfügbar auf der Website)** | | | |

## Lenkräder

**mit/oder: Bitte jeweils nur**

| | | Artikel-Nr. | Farbe | Artikelbezeichnung | | Bild | Anzahl | Preis |
|---|---|---|---|---|---|---|---|---|
| mit | ☐ | 1250-1002S | | Rad mit Vollgummireifen, schwarz (100 x 32 mm) * | | 41 | 1 Set | inkl. |
| oder | ☐ | 1250-1003S | | Rad mit Vollgummireifen, schwarz (125 x 32 mm) | | | 1 Set | inkl. |
| oder | ☐ | 1250-1005S | | Rad mit Vollgummireifen, schwarz (140 x 40 mm) | | | 1 Set | inkl. |
| oder | ☐ | 1249-1005 | | Skaterrolle mit Leuchtdioden (100 x 24 mm) * | **(Aufpreis)** | 42 | 1 Set | |
| oder | ☐ | 1249-1006 | | Skaterrolle mit Leuchtdioden (125 x 24 mm) | **(Aufpreis)** | | 1 Set | |
| oder | ☐ | 1221-1003 | | PU-Rad mit Design-Kunststofffelge (100 x 34 mm) * | **(Aufpreis)** | 43 | 1 Set | |
| oder | ☐ | 1221-1004 | | PU-Rad mit Design-Kunststofffelge (125 x 34 mm) | **(Aufpreis)** | | 1 Set | |
| | | | | *** 100 mm Rad nicht möglich bei 3° Sturz** | | | | |

## Zubehör

| | Artikel-Nr. | Farbe | Artikelbezeichnung | Bild | Anzahl | Preis |
|---|---|---|---|---|---|---|
| ☐ | 3220-1801 | | Kippschutz, wegschwenkbar, Anbau links | 44 | 1 Stück | |
| ☐ | 3220-1802 | | Kippschutz, wegschwenkbar, Anbau rechts | | 1 Stück | |
| ☐ | 3275-1803 | | Ankipphilfe, Anbau links | 45 | 1 Stück | |
| ☐ | 3275-1804 | | Ankipphilfe, Anbau rechts | | 1 Stück | |
| ☐ | 3275-1910 | | Abweisrollen * | 46 | 1 Set | |
| | | | *** nicht in Kombination mit Lenk- und Schiebehilfe** | | | |
| ☐ | 1204-101x | | Greifreifenüberzug Silikon, schwarz gerillt | 47 | 1 Set | |
| ☐ | 3222-1xSB | | Verbreiterungssatz um 2 cm, Modelle mit "starrer" Rückenbasis | | 1 Set | |
| | | | ☐ 6 = RH 20, ☐ 7= RH 25, ☐ 8 = RH 30, ☐ 9 = RH 35 | | | |
| ☐ | 3229-1xSB | | Verbreiterungssatz um 2 cm, Modelle mit "abklappbarem" Rücken | | 1 Set | |
| | | | ☐ 6 = RH 20, ☐ 7= RH 25, ☐ 8 = RH 30, ☐ 9 = RH 35 | | | |
| ☐ | 3201-6400 | | Fußgelenkgurte, Gr. 1 | 48 | 1 Paar | |
| ☐ | 3203-6400 | | Fußgelenkgurte, Gr. 2 | | 1 Paar | |
| ☐ | 3220-6100 | | Beckengurt, schwarz für Rückenbasis starr | 49 | 1 Stück | |
| ☐ | 3220-6101 | | Beckengurt, schwarz für Rückenbasis winkelverstellbar | | 1 Stück | |
| ☐ | 3220-6702 | | 4-Punkt Beckengurt, Gr. S (SB 24 - 30) | 50 | 1 Stück | |
| ☐ | 3220-6703 | | 4-Punkt Beckengurt, Gr. M (SB 28 - 36) | | 1 Stück | |
| ☐ | 3220-6704 | | 4-Punkt Beckengurt, Gr. L (SB 34 - 42) | | 1 Stück | |
| ☐ | 3251-7600 | | Kantenschutz für Rückenrohre mit Rückenbespannung | 51 | 1 Set | |

## Zubehör für Sitz- und Rückenblech

| | | Artikel-Nr. | Farbe | Artikelbezeichnung | | Bild | Anzahl | Preis |
|---|---|---|---|---|---|---|---|---|
| | ☐ | 3231-7800 | 346 | Abduktionskeil Gr. 1 (LBH 9x6x9 cm), abschwenkbar, schwarz* | | 52 | 1 Paar | |
| | ☐ | 3231-7900 | 346 | Abduktionskeil Gr. 2 (LBH 11x8x10 cm), abschwenkbar, schwarz* | | | 1 Paar | |
| | ☐ | 3233-7800 | 346 | Abduktionskeil Gr. 3 (LBH 12x9x10cm), abschwenkbar, schwarz* | | | 1 Paar | |
| | ☐ | 3220-71SB | 346 | Sitzkissen 3 cm dick, schwarz | | 53 | 1 Stück | |
| | ☐ | 3276-7100 | 346 | Rückenkissen für Rückenblech, 2,5 cm dick (SB und RH) | | 54 | 1 Stück | |
| mit | ☐ | 2240-1505 | | MDP Pelottenhalter abklappbar und abnehmbar zur Befestigung an Rundrohr D25 mm, links | | 55 | 1 Stück | |
| mit | ☐ | 2240-1506 | | MDP Pelottenhalter abklappbar und abnehmbar zur Befestigung an Rundrohr D25 mm, rechts | | | 1 Stück | |
| oder | ☐ | 2240-1405 | | MDP Pelottenhalter fix Befestigung an Rundrohr D25 mm, links/rechts | | 56 | 1 Stück | |
| | | | | *** nicht mit abklappbaren Rücken kombinierbar** | | | | |
| mit | ☐ | 2240-1461 | 346 | MDP Thoraxpelotte Gr.1 (8 x 10 x 2 cm), Bezug: schwarz | | 57 | 1 Stück | |
| oder | ☐ | 2240-1462 | 346 | MDP Thoraxpelotte Gr.2 (10 x 12 x 2 cm), Bezug: schwarz | | | 1 Stück | |
| oder | ☐ | 2240-1463 | 346 | MDP Thoraxpelotte Gr.3 (12 x 13 x 2 cm), Bezug: schwarz | | | 1 Stück | |
| oder | ☐ | 2240-1471 | | MDP Thoraxpelotte gekröpft Gr.1 (6 x 11,5 x 2,5 cm), PU ohne Bezug | | 58 | 1 Stück | |
| oder | ☐ | 2240-1472 | | MDP Thoraxpelotte gekröpft Gr.2 (8 x 14 x 2,5 cm), PU ohne Bezug | | | 1 Stück | |
| | ☐ | 3201-3830 | | Kopfstützenhalter universal (für 3245-7800 oder Fremdfabrikate ) * | | 59 | 1 Stück | |
| | ☐ | 3245-7800 | 306 | Kopfstütze mit Hinterhauptpolster inklusive Montageset | | 60 | 1 Stück | |
| | | | | *** ab Rückenhöhe 30 cm** | | | | |
| | ☐ | 3200-0401 | | Gurtführung als T-Träger oberhalb der Schultern | | 61 | 1 Stück | |

## Sonderbau

| | Artikel-Nr. | Farbe | Artikelbezeichnung | | Bild | Anzahl | Preis |
|---|---|---|---|---|---|---|---|
| ☐ | 3220-80SB | 346 | Konturiertes Sitzkissen, mit Abduktion, Beinführung und Sitzhöckeraufnahmen, für SB 24-32, schwarz | | 62 | 1 Stück | |
| ☐ | 3220-80SB | 346 | Konturiertes Sitzkissen, mit Abduktion, Beinführung und Sitzhöckeraufnahmen, für SB 34-38, schwarz | | | 1 Stück | |
| ☐ | 3275-7200 | 346 | "HOGGI align" Konturiertes Rückenkissen, schwarz | | 63 | 1 Stück | |
| ☐ | SA-0286/2-KP | | A-Keil Erhöhung um 30 mm * | | | 1 Set | |
| | | | *** nur in Verbindung mit A-Keil und Konturiertem Sitzkissen** | | | | |
| ☐ | SA-0210-MP | | Rahmen in einer anderen RAL Farbe | **(Aufpreis)** | | 1 Stück | |
| ☐ | 6999-0014 | 060 | Rahmen in Sonderfarbe Kupfergold | **(Aufpreis)** | | 1 Stück | |
| ☐ | 6999-0017 | | Radgabeln und Sturzadapter pulverbeschichtet, Farbe aus Rahmenfarbtabelle gemäß Kundenangabe | **(Aufpreis)** | | 1 Set | |
| ☐ | SA-0279/5-KP | | **CESA** Lenk- und Schiebehilfe * | | 64 | 1 Stück | |
| ☐ | SA-0627/5-KP | | **CESA** Lenk- und Schiebehilfe als Geräteträger-Variante* | | 65 | 1 Stück | |
| | | | *** bei Nachrüstung fallen zusätzliche Kosten an** | | | Preis auf Anfrage | |
| ☐ | SA-0619/4-KP | | Anbauadapter zu Lenk- u. Schiebehilfe für "phil&teds" Geschwistersitz oder universal Autositz Adapter | | 66 | 1 Stück | |
| ☐ | SA-0390 | | Polster in Sonderfarbe **(siehe Polsterfarbtabelle)** | | | Preis auf Anfrage | |
| ☐ | SA-0572-F-MP | | Kunststoff Antirutschbeschichtung in Sonderfarbe: Reinweiß (RAL 9010), Silbergrau (RAL 7001), Himmelblau (RAL 5015), Verkehrsrot (RAL 3020), Reinorange (RAL 2004) * | **(Aufpreis)** | 68 | 1 Paar | |
| | | | *** nur in Verbindung mit HOGGI light Antriebsrädern** | | | | |
| ☐ | SA-0093-MP | | Maxgrepp Original Greifreifen | **(Aufpreis)** | 71 | 1 Set | |
| ☐ | SA-0094-MP | | Maxgrepp Ergo Para Greifreifen | **(Aufpreis)** | 72 | 1 Set | |
| ☐ | SA-0095-MP | | Maxgrepp Ergo Para CP Greifreifen | **(Aufpreis)** | 73 | 1 Set | |
| ☐ | SA-0528-MP | | Vorbereitung für Elektroantrieb Alber "e-fix" | **(Aufpreis)** | | 1 Set | |
| ☐ | SA-0528/1-MP | | Transportsicherung in Kombination mit Zusatzantrieben | **(Aufpreis)** | | 1 Set | |
| ☐ | SA-0528/2-MP | | Vorbereitung für Elektroantrieb Alber "Twion, e-motion" | **(Aufpreis)** | 74 | 1 Set | |
| ☐ | SA-0315/7-MP | | Vorbereitung für die Montage des Einhandantriebes der Firma "Pro Aktiv" | **(Aufpreis)** | 75 | 1 Stück | |
| ☐ | SA-0505-MP | | Verriegelung der Integrierten Bremse | | 76 | 1 Stück | |
| ☐ | SA-0594 | | Radabdeckung aus Carbon | **(Aufpreis)** | 77 | Preis auf Anfrage | |

## Polsterfarben

| | | | | | | | |
|---|---|---|---|---|---|---|---|
| **346** | Schwarz | **321** | Abstandsgewirke, schwarz | **(Sonderfarbe)** | **348** | Grau Soft | **(Sonderfarbe)** |
| | | **347** | Beere Soft | **(Sonderfarbe)** | **349** | Türkis Soft | **(Sonderfarbe)** |

Alle ***HOGGI*** Polster werden aus schwer entflammbarem Trevira CS gefertigt. Ausnahme Abstandsgewirke (**321**).

## Rahmenfarben

| | | | | | | | | | |
|---|---|---|---|---|---|---|---|---|---|
| **001** | Schwarz | (RAL 9005) | **021** | Graualuminium | (RAL 9007) | **032** | Schwarz matt | (RAL 9005M) | **059** Pastellblau (RAL 5024) |
| **002** | Silber | | **022** | Signalweiß | (RAL 9003) | **039** | Signalviolett | (RAL 4008) | **061** Hellrosa (RAL 3015) |
| **003** | Perlrubinrot | (RAL 3032) | **023** | Reinorange | (RAL 2004) | **040** | Nachtblau | (RAL 5022) | **064** Olivgrün (RAL 6003) |
| **004** | Perlnachtblau | (RAL 5026) | **024** | Eisenglimmer | | **050** | Weiß matt | (RAL 9003) | **065** Himbeerrot (RAL 3027) |
| **005** | Perlenzianblau | (RAL 5025) | **025** | Signalblau | (RAL 5005) | **053** | Lichtgrün | (RAL 6027) | **066** Weißgrün (RAL 6019) |
| **017** | Verkehrsgelb | (RAL 1023) | **026** | Blutorange | (RAL 2002) | **054** | Ozeanblau | (RAL 5020) | |
| **018** | Feuerrot | (RAL 3000) | **027** | Erikaviolett | (RAL 4003) | **056** | Türkisblau | (RAL 5018) | |
| **019** | Himmelblau | (RAL 5015) | **028** | Perlviolett | (RAL 4011) | **057** | Eisenglimmer light | | |
| **020** | Gelbgrün | (RAL 6018) | **029** | Perlbeige | (RAL 1035) | **058** | Lachsorange | (RAL 2012) | |

**SA-0210-MP** weitere RAL-Farben auf Anfrage (RAL-Nummer angeben), **Mehrpreis**

## Bemaßung und Aktivgrad

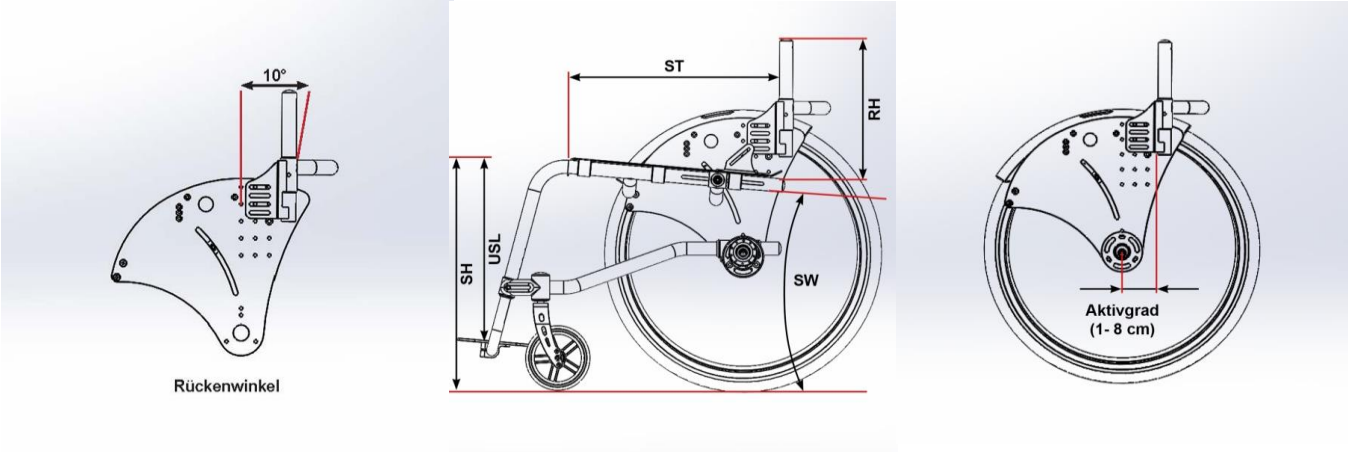


**SH** = Sitzhöhe **UL** = Unterschenkellänge **ST** = Sitztiefe **RH** = Rückenhöhe **SW** = Sitzwinkel
(Alle Maße ohne Sitz- und Rückenpolster)

## Sitzhöhe und Unterschenkellänge

CESA-Abdu Sitzhöhen und Unterschenkellängen pro Rahmengröße

| Gr. | SH | Fußstützen | | | | | |
|---|---|---|---|---|---|---|---|
| | | 3227-41SB | 3227-43SB | 3227-45SB | 3227-46SB | 3227-47SB | 3227-40SB |
| | | Fußstützanlage durchgehend winkelverstellbar | Fußstützanlage durchgehend, winkelverstellbar hochklappbar | Einzelfußstützen, winkelverstellbar, hochklappbar | Fußstützanlage durchgehend, winkelverstellbar für USL kurz | Fußstützanlage durchgehend, winkelverstellbar für USL kurz-mittel | Fußstützanlage durchgehend, rückklappbar |
| CESA-Abdu Gr. 1 (SW 5°) | 36 | 27 - 33 | 27 - 33 | 27 - 33 | 15 - 22 | 19 - 25 | 27 - 34 |
| | 38 | 27 - 35 | 27 - 35 | 27 - 35 | 15 - 24 | 19 - 27 | 27 - 36 |
| | 40 | 27 - 37 | 27 - 37 | 27 - 37 | 15 - 26 | 19 - 29 | 27 - 38 |
| | 42 | 27 - 39 | 27 - 39 | 27 - 39 | 15 - 28 | 19 - 31 | 27 - 40 |
| CESA-Abdu Gr. 2 (SW 5°) | 37 | 30 - 34 | 30 - 34 | 30 - 34 | 19 - 24 | 23 - 27 | 30 - 35 |
| | 39 | 30 - 36 | 30 - 36 | 30 - 36 | 19 - 26 | 23 - 29 | 30 - 37 |
| | 41 | 30 - 38 | 30 - 38 | 30 - 38 | 19 - 28 | 23 - 31 | 30 - 39 |
| | 43 | 30 - 40 | 30 - 40 | 30 - 40 | 19 - 30 | 23 - 33 | 30 - 41 |
| | 45 | 30 - 42 | 30 - 42 | 30 - 42 | 19 - 32 | 23 - 35 | 30 - 43 |
| CESA-Abdu Gr. 3 (SW 5°) | 41 | 34 - 40 | 34 - 40 | 34 - 40 | 23 - 28 | 27 - 32 | 34 - 41 |
| | 43 | 34 - 42 | 34 - 42 | 34 - 42 | 23 - 30 | 27 - 34 | 34 - 43 |
| | 45 | 34 - 44 | 34 - 44 | 34 - 44 | 23 - 32 | 27 - 36 | 34 - 45 |
| | 47 | 34 - 44 | 34 - 44 | 34 - 44 | 23 - 34 | 27 - 38 | 34 - 45 |
| | 49 | 34 - 46 | 34 - 46 | 34 - 46 | 23 - 36 | 27 - 40 | 34 - 47 |

## Sitztiefe und Aktivgrad

| CESA-Abdu Sitztiefenbereich in Abhängigkeit von Sitzbreite und Aktivgrad (AG) | | | | | | | | | | | | | | | | | |
|---|---|---|---|---|---|---|---|---|---|---|---|---|---|---|---|---|---|
| Gr. | AG | Sitzbreite | | | | | | | | | | | | | | | |
| | | 24 | | 26 | | 28 | | 30 | | 32 | | 34 | | 36 | | 38 | |
| Gr. 1 (SH 38, SW 5°) | 1 | 24-30 | | 24-32 | | 26-34 | | 28-36 | | | | | | | | | |
| | 2 | 25-30 | | 25-32 | | 26-34 | | 28-36 | | | | | | | | | |
| | 3 | 26-30 | | 26-32 | | 26-34 | | 28-36 | | | | | | | | | |
| | 4 | 27-30 | | 27-32 | | 27-34 | | 28-36 | | | | | | | | | |
| | 5 | 28-30 | | 28-32 | | 28-34 | | 28-36 | | | | | | | | | |
| | 6 | 29-30 | | 29-32 | | 29-34 | | 29-36 | | | | | | | | | |
| | 7 | 30-30 | | 30-32 | | 30-34 | | 30-36 | | | | | | | | | |
| | 8 | | | 31-32 | | 31-34 | | 31-36 | | | | | | | | | |
| Gr. 2 (SH 41, SW 5°) | 1 | | | 26-32 | | 26-34 | | 28-36 | | 30-38 | | 32-40 | | 34-42 | | | |
| | 2 | | | 26-32 | | 26-34 | | 28-36 | | 30-38 | | 32-40 | | 34-42 | | | |
| | 3 | | | 27-32 | | 27-34 | | 28-36 | | 30-38 | | 32-40 | | 34-42 | | | |
| | 4 | | | 28-32 | | 28-34 | | 28-36 | | 30-38 | | 32-40 | | 34-42 | | | |
| | 5 | | | 29-32 | | 29-34 | | 29-36 | | 30-38 | | 32-40 | | 34-42 | | | |
| | 6 | | | 30-32 | | 30-34 | | 30-36 | | 30-38 | | 32-40 | | 34-42 | | | |
| | 7 | | | 31-32 | | 31-34 | | 31-36 | | 31-38 | | 32-40 | | 34-42 | | | |
| | 8 | | | 32 | | 32-34 | | 32-36 | | 32-38 | | 32-40 | | 34-42 | | | |
| Gr. 3 (SH 45, SW 5°) | 1 | | | | | | | 32-36 | | 32-38 | | 32-40 | | 34-42 | | 36-44 | |
| | 2 | | | | | | | 32-36 | | 32-38 | | 32-40 | | 34-42 | | 36-44 | |
| | 3 | | | | | | | 32-36 | | 32-38 | | 32-40 | | 34-42 | | 36-44 | |
| | 4 | | | | | | | 33-36 | | 33-38 | | 33-40 | | 34-42 | | 36-44 | |
| | 5 | | | | | | | 34-36 | | 34-38 | | 34-40 | | 34-42 | | 36-44 | |
| | 6 | | | | | | | 35-36 | | 35-38 | | 35-40 | | 35-42 | | 36-44 | |
| | 7 | | | | | | | 36 | | 36-38 | | 36-40 | | 36-42 | | 36-44 | |
| | 8 | | | | | | | | | 37-38 | | 37-40 | | 37-42 | | 37-44 | |

## Einschränkung der Fußbanksysteme

| CESA Fußbanksysteme | Einschränkung Fußbanksysteme | | | | | | | |
|---|---|---|---|---|---|---|---|---|
| | Mindestsitzwinkel | | | | | | Vorderräder | |
| | 2° | 3° | 4° | 6° | 7° | 9° | 125 | 140 |
| Rohrbügel-Fußstütze (Standard) | | | x | | | | | x |
| Fußstützanlage mit Alu-Fußrett durchgehend, winkelverstellbar | | | x | | | | | x |
| Fußstütze mit Fußbrett rückklappbar | | | x | | | | | x |
| Fußstützanlage durchgehend, winkelverstellbar für kurze USL | x | | | | | | x | |
| Fußstützanlage durchgehend, winkelverstellbar für kurze USL | | | | x | | | | x |
| Fußstützanlage durchgehend, winkelverstellbar für mittel-kurze USL | x | | | | | | x | |
| Fußstützanlage durchgehend, winkelverstellbar für mittel-kurze USL | | | | x | | | | x |
| Fußstützanlage mit Alu-Fußbrett durchgehend, winkelverstellbar, hochklappbar | | x | | | | | x | |
| Fußstützanlage mit Alu-Fußbrett durchgehend, winkelverstellbar, hochklappbar | | | | | x | | | x |
| Einzelfußstützen, winkelverstellbar, hochklappbar | | | x | | | | x | |
| Einzelfußstützen, winkelverstellbar, hochklappbar | | | | | | x | | x |

## Speichenschutz

**Farbcode**

| | |
|---|---|
| **201** | ***HOGGI*** blau |
| **202** | Elfenland |
| **203** | Maus |
| **204** | Wasserwelt |
| **205** | Zug |
| **206** | Drache |
| **207** | Zirkus |

# AUSSTATTUNGEN // ZUBEHÖRE // CESA Abdu

01

Sitzblech

02

Rückenbasis, starr

03

Rückenbasis, winkelverstellbar u. abklappbar

04
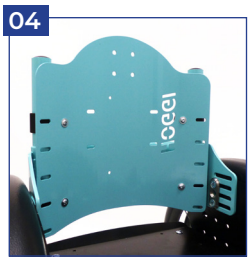
Rückenblech in Rahmenfarbe

05

Rückenbespannung

06

Rohrbügel-Fußstütze Standard

07

Fußstützanlage, durchgehend

08

Fußstützanlage, hochklappbar

09

Einzelfußstützen

10

Fußstützanlage, für kurze USL

11

Fußstützanlage mit Fußbrett, rückklappbar

12

Wadenband mit Polster

13

Transportsicherung

14

Schiebebügel

15

Schiebegriffe

16

Schiebegriffe, rückverlagert

17

Schiebegriff abklappbar

18

Teleskoprohre

19

Einzelschiebegriffe

20

Einzelschiebegriffe 90°

21

Zentralschiebegriff Delta-Form

22

HOGGI light Sportbremse

23

Radabdeckung

24

Radabdeckung mit Armlehnen

25

Radabdeckung mit integrierter Bremse

26

Radabdeckung, Armlehnen und integ. Bremse

27

Therapietisch

28
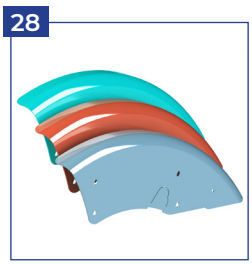
Radabdeckung aus Aluminium

29

Radabdeckung, höhenverstellbare Armlehnen

30

Radabdeckung mit integrierter Bremse

# AUSSTATTUNGEN // ZUBEHÖRE // CESA Abdu

31

Radabdeckung, Armlehnen und integ. Bremse

32

Antriebsrad HOGGI light

33

Antriebsrad HOGGI light mit Trommelbremse

34

Alu-Greifreifen, standard

35

Alu-Greifreifen, hoch

36

VA-Greifreifen, standard

37

VA-Greifreifen, hoch

38

HOGGI Extra light

39

Speichenschutz, transparent

40

Speichenschutz mit Motiv

41

Rad mit Vollgummireifen

42

Skaterrolle mit Leuchtdioden

43

PU-Rad mit Design-Kunststofffelge

44

Kippschutz

45

Ankipphilfe

46
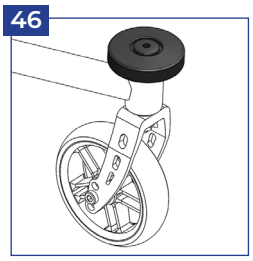
Abweisrollen

47

Greifreifenüberzug

48

Fußgelenkgurte

49

Beckengurt

50

4-Punkt Beckengurt

51

Kantenschutz

52

Abduktionskeil

53
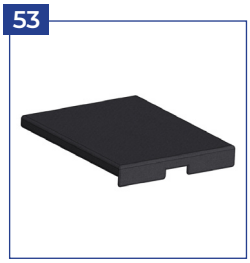
Sitzkissen

54

Rückenkissen

55

MDP Pelottenhalter abklappbar & abnehmbar

56

MDP Pelottenhalter fix

57

MDP Thoraxpelotte

58

MDP Thoraxpelotte gekröpft

59

Kopfstützenhalter universal

60

Kopfstütze mit Hinterhauptpolster

# AUSSTATTUNGEN // ZUBEHÖRE // CESA Abdu

61

Gurtführung als T-Träger

62

Konturiertes Sitzkissen mit Abduktion

63

„HOGGI align“ Konturiertes Rückenkissen

64

Lenk- und Schiebehilfe

65

Lenk- und Schiebehilfe als Geräteträger-Variante

66

Anbauadapter zu Lenk- u. Schiebehilfe

67

Alugreifreifen mit Antirutschbeschichtung

68

Antirutschbeschichtung in Sonderfarbe

69

Geschlossene ergonomische Greifreifen

70

HOGGI Grip Plus

71

Maxgrepp Original Greifreifen

72

Maxgrepp Ergo Para Greifreifen

73

Maxgrepp Ergo Para CP Greifreifen

74

Elektroantrieb „TWION“

75

Einhandantrieb der Firma „Pro Aktiv“

76
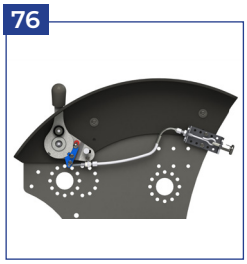
Verriegelung der Integrierten Bremse

77

Radabdeckung aus Carbon